LOCAÇÃO DOS PONTOS DE DRENAGEM SUPERFICIAL

PONTO	NORTE	ESTE	COTA	PONTO	NORTE	ESTE	COTA	PONTO	NORTE	ESTE	COTA	PONTO	NORTE	ESTE	COTA
DS1	8243787.57	161791.95	998.16	DS17B	8243835.17	161663.67	993.75	DS35B	8244315.55	162094.76	987.13	DS60	8243924.28	161897.93	998.26
DS2	8243652.30	161804.40	1001.76	DS18	8243778.07	161760.34	997.88	DS35C	8244293.18	162031.97	980.94	DS61	8243908.82	161956.50	1012.50
DS2A	8243664.78	161810.04	1003.67	DS19	8243777.54	161761.75	997.88	DS35D	8244295.82	162031.20	985.42	DS62	8243747.33	161927.03	999.24
DS2B	8243683.00	161818.27	1003.10	DS19A	8243778.08	161761.15	996.53	DS36	8243866.31	161789.64	998.02	DS63	8244081.34	162267.58	1017.76
DS2C	8243737.68	161842.98	1000.16	DS20	8243719.05	161634.67	996.19	DS36A	8243866.13	161788.53	997.52	DS64	8243986.60	162260.86	1022.86
DS3	8243857.58	161994.57	1000.72	DS20A	8243719.52	161635.12	996.13	DS37	8243839.89	161965.29	993.29	DS65	8243987.20	162259.11	1021.45
DS4	8243904.93	162136.80	1003.03	DS21	8243720.05	161634.74	996.13	DS38	8244167.71	161637.36	983.53	DS66	8244081.57	162265.58	1016.38
DS5	8243926.10	162377.36	1004.01	DS22	8243663.61	161616.15	996.48	DS38A	8244169.11	161637.64	982.31	DS67	8244177.95	162274.76	1012.34
DS6	8243944.51	162380.56	1002.68	DS23	8243764.56	161854.74	999.85	DS38B	8244182.74	161618.98	980.94	DS68	8244177.77	162276.66	1013.45
DS6A	8243952.97	162387.18	1001.75	DS23A	8243764.56	161851.88	998.40	DS39	8244184.55	161618.97	980.94	DS69	8244212.68	162217.05	1012.50
DS6B	8244042.10	162397.36	1000.09	DS23B	8243764.80	161849.84	998.40	DS40	8243988.60	161639.53	988.79	DS70	8244208.84	162360.56	1013.00
DS6C	8244101.23	162407.53	998.18	DS24	8243742.26	161855.82	999.64	DS41	8244317.17	161716.43	979.12	DS71	8244110.19	162344.94	1017.35
DS7	8244198.09	162423.69	994.74	DS24A	8243742.30	161856.58	998.85	DS41A	8244318.61	161717.83	979.10	DS72	8244011.63	162328.00	1022.50
DS7A	8244258.90	162434.81	991.72	DS25	8243741.58	161857.06	999.46	DS41B	8244328.68	161728.80	993.29	DS73	8244012.58	162216.95	1021.18
DS7B	8244314.78	162437.72	998.94	DS26	8243894.87	161992.39	1000.99	DS42	8244527.99	161795.44	968.20	DS74	8244112.73	162213.81	1016.08
DS7C	8244326.98	162425.44	988.36	DS27	8244224.61	161751.30	984.74	DS43	8244466.37	162076.40	972.48	DS75	8243897.96	162336.53	1004.40
DS7D	8244352.46	162252.06	987.24	DS28	8244306.28	161735.23	981.36	DS44	8244597.76	162076.40	NOR NOTA 7	DS76	8244311.21	162149.31	988.85
DS7E	8244353.31	162232.08	986.89	DS28A	8244306.73	161736.66	981.26	DS45	8244387.37	162124.01	982.11	DS77	8244280.66	162258.93	1010.00
DS8	8244331.02	162145.06	986.87	DS28B	8244307.23	161735.72	979.96	DS46	8243943.74	161818.50	996.00	DS78	8243971.66	162257.64	1025.00
DS9	8244332.39	162146.10	986.00	DS29	8244328.67	161730.38	978.82	DS46A	8243948.24	161804.32	994.96	DS79	8243901.09	162255.34	1003.94
DS9A	8244331.38	162147.88	986.40	DS30	8244330.00	161729.51	978.70	DS47	8244329.67	161795.28	NOR NOTA 7	DS80	8244000.99	162388.78	1001.47
DS10	8244237.09	162247.68	1010.25	DS31	8244313.71	162026.78	985.00	DS48	8243892.43	161841.82	1010.00	DS81	8244099.55	162406.73	998.44
DS11	8244167.11	161642.60	982.78	DS31A	8244385.56	161996.02	980.22	DS49	8243854.29	161821.71	1010.43	DS82	8243901.29	161996.00	999.50
DS11A	8244165.84	161639.93	983.33	DS31B	8244385.40	161994.02	980.97	DS50	8243813.16	161811.45	1010.52	DS83	8244350.28	162291.90	989.47
DS11B	8244167.16	161640.32	982.35	DS31C	8244402.16	161994.49	978.17	DS51	8243786.34	161862.91	1011.22	DS84	8244265.53	161948.01	986.08
DS12	8244089.11	161635.50	985.99	DS31D	8244402.98	161995.26	978.17	DS52	8243774.01	161913.72	1011.38	DS85	8244015.03	162141.10	999.19
DS13	8243989.75	161638.13	987.73	DS31E	8244386.54	161995.00	978.89	DS53	8243816.53	161934.71	1011.33	DS86	8244114.98	162144.18	995.70
DS13A	8244060.91	161635.31	985.87	DS32	8244437.32	162093.90	975.92	DS54	8243870.94	161946.44	1010.73	DS87	8244214.93	162147.25	992.21
DS14	8243987.38	161639.02	987.93	DS32A	8244441.37	162058.90	975.92	DS55	8243887.67	161891.57	1010.50	DS87A	8244344.49	161860.19	981.14
DS15	8243961.53	161643.51	992.97	DS33	8244386.00	162124.84	982.86	DS56	8243825.32	161882.61	1010.78	DS87B	8244344.20	161859.23	981.44
DS16	8243838.92	161626.22	993.95	DS34	8244452.99	161795.44	970.32	DS57	8243855.47	161911.10	1010.88	DS87C	8244233.76	162326.38	1010.25
DS17	8243796.35	161768.54	997.46	DS35	8244267.27	161951.76	986.28	DS58	8243864.25	161858.99	1010.33				
DS17A	8243795.59	161767.72	996.38	DS35A	8244312.96	162094.62	986.03	DS59	8243827.16	161837.39	1010.74				

LOCAÇÃO DOS PONTOS DAS CAIXAS DE PASSAGEM

PONTO	NORTE	ESTE	COTA TOPO	COTA FUNDO
CP1A	8.244.386,69	162.124,43	984,61	982,61
CP2	8.244.331,44	162.146,40	987,59	985,99
CP3	8.244.295,43	162.031,31	987,15	985,35
CP4	8.244.329,34	161.729,15	980,30	978,45
CP5	8.244.306,51	161.735,94	981,51	979,91
CP6	8.244.385,54	161.995,02	981,22	978,82
CP7	8.244.402,96	161.994,46	979,67	978,07
CP8	8.243.741,64	161.856,33	1000,25	998,85
CP9	8.243.777,38	161.760,89	998,08	996,48
CP10	8.243.839,39	161.625,79	994,53	993,23
CP11	8.243.988,56	161.638,53	989,29	987,49
CP12A	8.244.317,89	161.717,13	980,62	979,02
CP13	8.244.183,43	161.618,06	982,44	980,84
CP14	8.244.168,76	161.638,12	985,51	983,31

TABELA DE COORDENADAS PARA LOCAÇÃO DOS RESERVATÓRIOS DE QUANTIDADE E QUALIDADE

PONTO	NORTE	ESTE	PONTO	NORTE	ESTE
RQ1	8244432.37	162094.90	RQ10	8244451.99	161813.44
RQ2	8244432.37	162057.90	RQ11	8244451.99	161777.44
RQ3	8244449.37	162094.90	RQ12	8244486.99	161813.44
RQ4	8244449.37	162057.90	RQ13	8244486.99	161777.44
RQ5	8244449.37	162076.40	RQ14	8244486.99	161795.44
RQ6	8244449.37	162097.40	RQ15	8244486.99	161816.44
RQ7	8244449.37	162055.40	RQ16	8244486.99	161774.44
RQ8	8244467.37	162097.40	RQ17	8244528.99	161816.44
RQ9	8244467.37	162055.40	RQ18	8244528.99	161774.44

LEGENDA:

- CANAL RETANGULAR DEFINITIVO – CRD
- CANAL TRAPEZOIDAL PROVISÓRIO – CTP
- CANALETA DE PÉ DE TALUDE
- CANALETA TRIANGULAR EM GRAMA
- CANALETA MEIA-CANA DEFINITIVA – CND
- CANALETA MEIA-CANA PROVISÓRIA – CNP
- CANAL RETANGULAR COM DEGRAUS DEFINITIVO – CDD
- CANAL RETANGULAR COM DEGRAUS PROVISÓRIO – CDP
- SARJETA
- SARJETÃO
- DESCIDA HIDRÁULICA EM COLCHÃO RENO – DHD
- TUBO DE CONCRETO ARMADO PA-3 – TR
- CAIXA DE PASSAGEM
- BOCA DE LOBO
- BOCA DE LEÃO
- POÇO DE VISITA
- DESCIDA HIDRÁULICA PROVISÓRIA – DHP
- TRAVESSIA PROVISÓRIA – TRP
- MURO DE ALA

NOTAS:

1 – NÍVEIS E MEDIDAS EM METRO, SALVO ONDE INDICADO EM CONTRÁRIO.

2 – VER NOTAS E INDICAÇÕES NOS DEMAIS DESENHOS DE PROJETO.

3 – TODOS OS TALUDES REMANESCENTES DE SERVIÇOS DE TERRAPLENAGEM OU DE ALTEAMENTO DE RESÍDUOS E ESTOCAGEM DE SOLOS DEVERÃO SER PROTEGIDOS SUPERFICIALMENTE ATRAVÉS DO PLANTIO DE GRAMA.

4 – A POSIÇÃO DOS ELEMENTOS DE DRENAGEM SUPERFICIAL PODERÃO SER AJUSTADOS EM FUNÇÃO DAS FEIÇÕES LOCAIS, MANTENDO AS INCLINAÇÕES MÍNIMAS, DESDE QUE APROVADO PELA FISCALIZAÇÃO E MEDIANTE ANUÊNCIA DA PROJETISTA.

5 – VER DETALHES DOS ELEMENTOS DE DRENAGEM SUPERFICIAL NAS FOLHAS 16/25, 16A/25, 16B/25, 17/25, 18/25, 19/25 E 20/25.

6 – AS COTAS DOS LANÇAMENTOS NO CORPO D'ÁGUA DEVERÃO SER CONFIRMADAS EM CAMPO.

rev.:	descrição de modificação:	executado por:	
.	.	.	.
3	REVISÃO GERAL	A.N.	25/06/12
2	REVISÃO GERAL	F.A.	28/05/12
1	REVISÃO GERAL	A.N.	28/03/12
0	EMISSÃO PARA APROVAÇÃO	F.M.	05/03/12

Adasa – Agência Reguladora de Águas, Energia e Saneamento Básico do Distrito Federal
UGP - Brasília Sustentável

CEPOLLINA engenheiros consultores ltda

CÓDIGO: DF-AS
Nº ORDEM: DFAS-037

CLIENTE: Adasa - Agência Reguladora de Águas, Energia e Saneamento Básico do Distrito Federal

OBRA: CENTRAL DE TRATAMENTO DE RESÍDUOS SÓLIDOS DO DISTRITO FEDERAL - CTRS-DF

FOLHA: 14/25

TÍTULO: IMPLANTAÇÃO DA ETAPA 1

ASSUNTO: DRENAGEM SUPERFICIAL
PLANTA GERAL

REVISÃO: 03

LOCAL: REGIÃO ADMINISTRATIVA DE SAMAMBAIA

ESCALA:	DESENHO:	APROVADO:	DATA:	ARQUIVO:
1:2.000	F.M.	L.S.A.K	05/03/2012	DF-AS-PE-AS-E1-DRE-DES-017-03

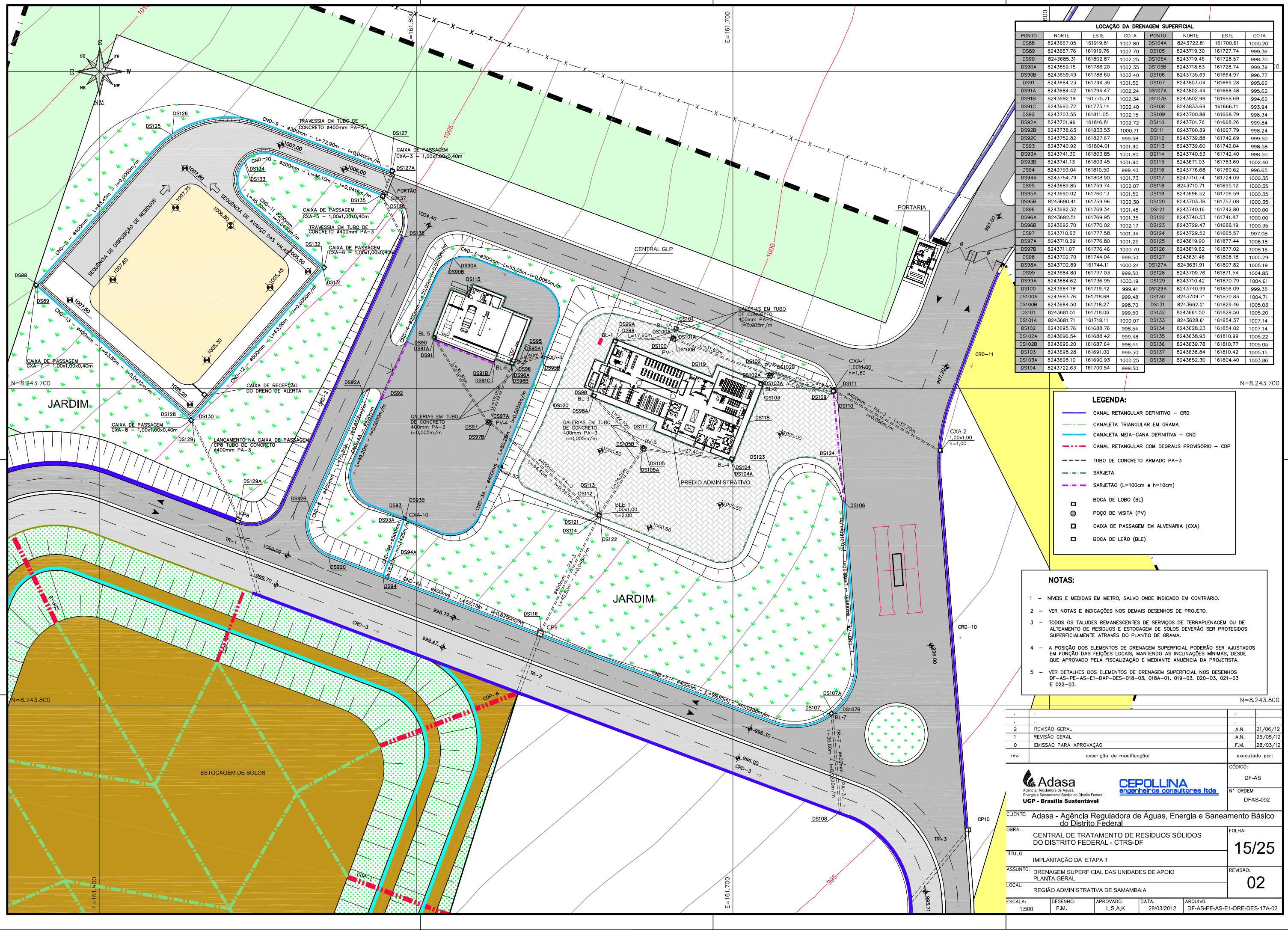
LOCAÇÃO DA DRENAGEM SUPERFICIAL
PONTO | NORTE | ESTE | COTA | PONTO | NORTE | ESTE | COTA
DS88 | 8243667.05 | 161919.81 | 1007.80 | DS104A | 8243722.81 | 161700.61 | 1000.20
DS89 | 8243667.76 | 161919.76 | 1007.70 | DS105 | 8243719.30 | 161727.74 | 999.36
DS90 | 8243685.31 | 161802.87 | 1002.25 | DS105A | 8243719.46 | 161728.57 | 998.70
DS90A | 8243659.15 | 161788.20 | 1002.35 | DS105B | 8243718.63 | 161728.74 | 999.39
DS90B | 8243659.49 | 161788.60 | 1002.40 | DS106 | 8243735.69 | 161664.97 | 996.77
DS91 | 8243684.23 | 161794.39 | 1001.50 | DS107 | 8243803.04 | 161669.28 | 995.62
DS91A | 8243684.42 | 161794.47 | 1002.24 | DS107A | 8243802.44 | 161668.48 | 995.62
DS91B | 8243692.19 | 161775.71 | 1002.34 | DS107B | 8243802.98 | 161668.69 | 994.62
DS91C | 8243690.72 | 161775.14 | 1002.40 | DS108 | 8243833.69 | 161666.11 | 993.94
DS92 | 8243703.55 | 161811.05 | 1002.15 | DS109 | 8243700.88 | 161668.79 | 998.34
DS92A | 8243701.96 | 161816.81 | 1002.72 | DS110 | 8243701.76 | 161668.26 | 999.84
DS92B | 8243738.63 | 161833.53 | 1000.71 | DS111 | 8243700.89 | 161667.79 | 998.24
DS92C | 8243752.82 | 161827.67 | 999.58 | DS112 | 8243739.88 | 161742.69 | 999.50
DS93 | 8243740.92 | 161804.01 | 1001.90 | DS113 | 8243739.60 | 161742.04 | 998.58
DS93A | 8243741.30 | 161803.85 | 1001.80 | DS114 | 8243740.53 | 161742.40 | 998.50
DS93B | 8243741.13 | 161803.45 | 1001.90 | DS115 | 8243671.03 | 161783.60 | 1002.40
DS94 | 8243759.04 | 161810.50 | 999.40 | DS116 | 8243776.68 | 161760.62 | 996.65
DS94A | 8243754.79 | 161808.90 | 1001.73 | DS117 | 8243710.74 | 161724.09 | 1000.35
DS95 | 8243689.85 | 161759.74 | 1002.07 | DS118 | 8243710.71 | 161695.12 | 1000.35
DS95A | 8243690.02 | 161760.13 | 1001.50 | DS119 | 8243696.52 | 161706.59 | 1000.35
DS95B | 8243690.41 | 161759.96 | 1002.30 | DS120 | 8243703.38 | 161757.08 | 1000.35
DS96 | 8243692.32 | 161769.34 | 1001.45 | DS121 | 8243740.16 | 161742.80 | 1000.00
DS96A | 8243692.51 | 161769.95 | 1001.35 | DS122 | 8243740.53 | 161741.87 | 1000.00
DS96B | 8243692.70 | 161770.02 | 1002.17 | DS123 | 8243729.47 | 161688.19 | 1000.35
DS97 | 8243710.63 | 161777.58 | 1001.34 | DS124 | 8243729.52 | 161665.57 | 997.08
DS97A | 8243710.29 | 161776.80 | 1001.25 | DS125 | 8243619.90 | 161877.44 | 1008.18
DS97B | 8243711.07 | 161776.46 | 1000.70 | DS126 | 8243619.62 | 161877.02 | 1008.18
DS98 | 8243702.70 | 161744.04 | 999.50 | DS127 | 8243631.46 | 161808.18 | 1005.29
DS98A | 8243702.89 | 161744.11 | 1000.24 | DS127A | 8243631.91 | 161807.82 | 1005.19
DS99 | 8243684.80 | 161737.03 | 999.50 | DS128 | 8243709.76 | 161871.54 | 1004.85
DS99A | 8243684.62 | 161736.95 | 1000.19 | DS129 | 8243710.42 | 161870.79 | 1004.61
DS100 | 8243684.18 | 161719.42 | 999.41 | DS129A | 8243740.99 | 161856.09 | 999.35
DS100A | 8243683.76 | 161718.68 | 999.48 | DS130 | 8243709.71 | 161870.83 | 1004.71
DS100B | 8243684.50 | 161718.27 | 998.70 | DS131 | 8243662.21 | 161829.46 | 1005.03
DS101 | 8243681.51 | 161718.06 | 999.50 | DS132 | 8243661.50 | 161829.50 | 1005.20
DS101A | 8243681.71 | 161718.11 | 1000.07 | DS133 | 8243628.61 | 161854.37 | 1007.14
DS102 | 8243695.76 | 161688.76 | 998.54 | DS134 | 8243628.23 | 161854.02 | 1007.14
DS102A | 8243696.54 | 161688.42 | 999.48 | DS135 | 8243638.95 | 161810.99 | 1005.22
DS102B | 8243696.20 | 161687.64 | 998.44 | DS136 | 8243639.78 | 161810.77 | 1005.05
DS103 | 8243698.28 | 161691.00 | 999.50 | DS137 | 8243638.84 | 161810.42 | 1005.15
DS103A | 8243698.10 | 161690.93 | 1000.25 | DS138 | 8243652.30 | 161804.40 | 1003.86
DS104 | 8243722.63 | 161700.54 | 999.50
N=8.243.700
N=8.243.800
E=161.800
E=161.700
E=161.600
JARDIM
CENTRAL GLP
PORTARIA
PRÉDIO ADMINISTRATIVO
ESTOCAGEM DE SOLOS
SEQUÊNCIA DE DISPOSIÇÃO DE RESÍDUOS
SEQUÊNCIA DE AVANÇO DAS VALAS
TRAVESSIA EM TUBO DE CONCRETO ø400mm PA-3
CAIXA DE PASSAGEM CXA-3 – 1,00x1,00x0,40m
CAIXA DE PASSAGEM CXA-5 – 1,00x1,00x0,40m
CAIXA DE PASSAGEM CXA-6 – 1,00x1,00x0,40m
CAIXA DE PASSAGEM CXA-7 – 1,00x1,00x0,40m
CAIXA DE PASSAGEM CXA-8 – 1,00x1,00x0,40m
CAIXA DE RECEPÇÃO DO DRENO DE ALERTA
LANÇAMENTO NA CAIXA DE PASSAGEM CP8 TUBO DE CONCRETO ø400mm PA-3
GALERIAS EM TUBO DE CONCRETO 400mm PA-3 i=0,005m/m
CXA-1 1,00x1,00 h=1,80
CXA-2 1,00x1,00 h=1,00
CXA-4
CXA-10
BLE-1 1,00x1,00 h=2,00
PORTÃO
CRD-10
CRD-11
CRD-3
CDP-1
CDP-2
CDP-8
TR-1
TR-2
TR-3
CP8
CP9
CP10
LEGENDA:
CANAL RETANGULAR DEFINITIVO – CRD
CANALETA TRIANGULAR EM GRAMA
CANALETA MEIA-CANA DEFINITIVA – CND
CANAL RETANGULAR COM DEGRAUS PROVISÓRIO – CDP
TUBO DE CONCRETO ARMADO PA-3
SARJETA
SARJETÃO (L=100cm e h=10cm)
BOCA DE LOBO (BL)
POÇO DE VISITA (PV)
CAIXA DE PASSAGEM EM ALVENARIA (CXA)
BOCA DE LEÃO (BLE)
NOTAS:
1 – NÍVEIS E MEDIDAS EM METRO, SALVO ONDE INDICADO EM CONTRÁRIO.
2 – VER NOTAS E INDICAÇÕES NOS DEMAIS DESENHOS DE PROJETO.
3 – TODOS OS TALUDES REMANESCENTES DE SERVIÇOS DE TERRAPLENAGEM OU DE ALTEAMENTO DE RESÍDUOS E ESTOCAGEM DE SOLOS DEVERÃO SER PROTEGIDOS SUPERFICIALMENTE ATRAVÉS DO PLANTIO DE GRAMA.
4 – A POSIÇÃO DOS ELEMENTOS DE DRENAGEM SUPERFICIAL PODERÃO SER AJUSTADOS EM FUNÇÃO DAS FEIÇÕES LOCAIS, MANTENDO AS INCLINAÇÕES MÍNIMAS, DESDE QUE APROVADO PELA FISCALIZAÇÃO E MEDIANTE ANUÊNCIA DA PROJETISTA.
5 – VER DETALHES DOS ELEMENTOS DE DRENAGEM SUPERFICIAL NOS DESENHOS DF-AS-PE-AS-E1-DAP-DES-018-03, 018A-01, 019-03, 020-03, 021-03 E 022-03.
. | . | . | .
. | . | . | .
2 | REVISÃO GERAL | A.N. | 21/06/12
1 | REVISÃO GERAL | A.N. | 25/05/12
0 | EMISSÃO PARA APROVAÇÃO | F.M. | 28/03/12
rev.: | descrição de modificação: | executado por:
Adasa
Agência Reguladora de Águas, Energia e Saneamento Básico do Distrito Federal
UGP - Brasília Sustentável
CEPOLLINA engenheiros consultores ltda
CÓDIGO: DF-AS
Nº ORDEM: DFAS-092
CLIENTE: Adasa - Agência Reguladora de Águas, Energia e Saneamento Básico do Distrito Federal
OBRA: CENTRAL DE TRATAMENTO DE RESÍDUOS SÓLIDOS DO DISTRITO FEDERAL - CTRS-DF
FOLHA: 15/25
TÍTULO: IMPLANTAÇÃO DA ETAPA 1
ASSUNTO: DRENAGEM SUPERFICIAL DAS UNIDADES DE APOIO PLANTA GERAL
REVISÃO: 02
LOCAL: REGIÃO ADMINISTRATIVA DE SAMAMBAIA
ESCALA: 1:500 | DESENHO: F.M. | APROVADO: L.S.A.K | DATA: 28/03/2012 | ARQUIVO: DF-AS-PE-AS-E1-DRE-DES-17A-02

PLANTA TÍPICA – DESCIDA HIDRÁULICA EM COLCHÃO RENO
ESC.: 1:100

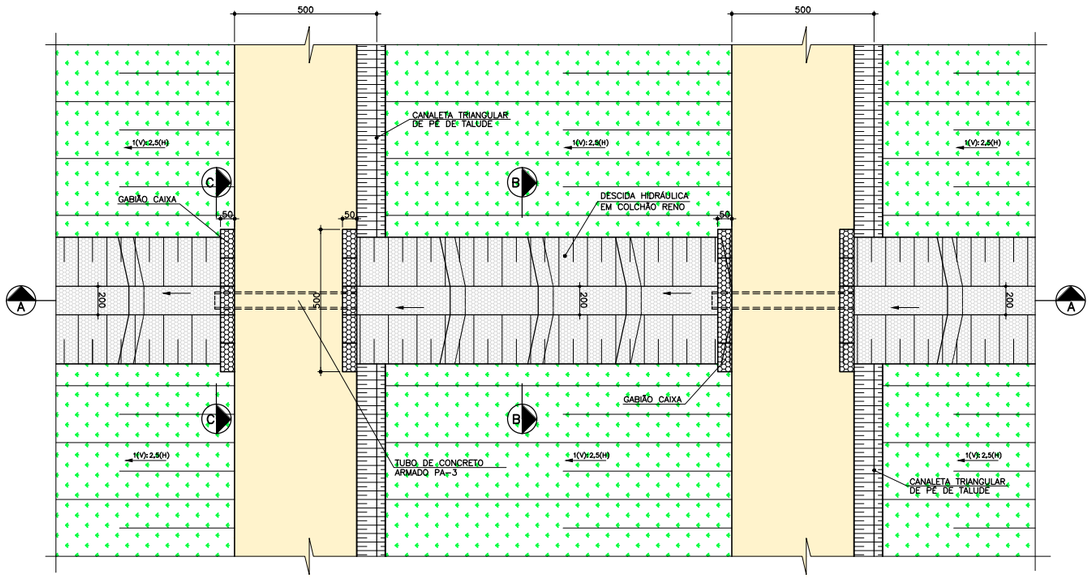

SEÇÃO LONGITUDINAL A–A
ESC.: 1:100

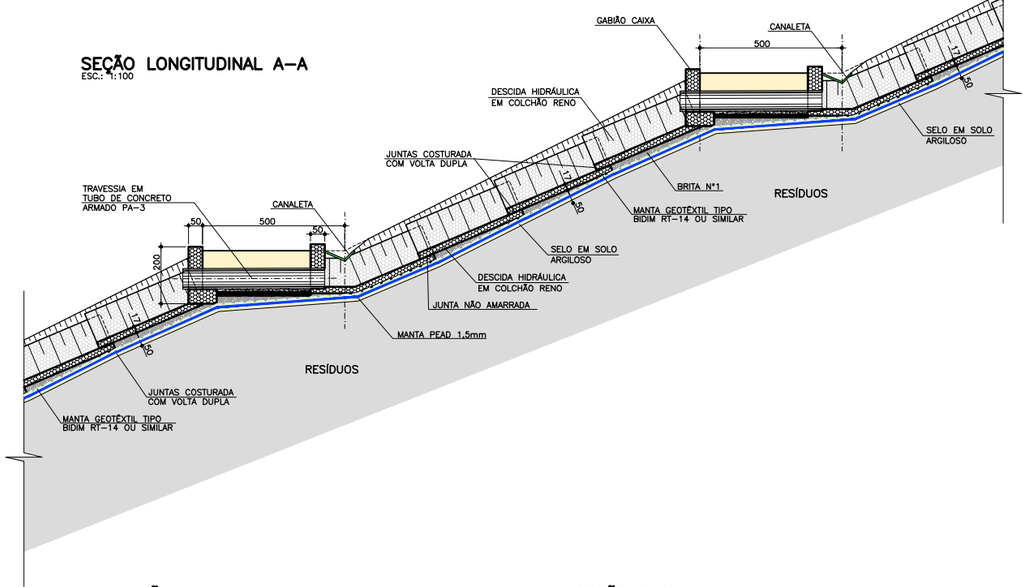

SEÇÃO B–B
DESCIDA HIDRÁULICA EM COLCHÃO RENO
ESC.= 1:100

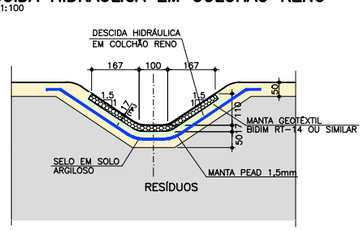

SEÇÃO C–C
DESCIDA HIDRÁULICA EM COLCHÃO RENO
ESC.= 1:100

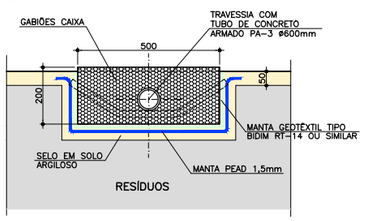

CANAL TRAPEZOIDAL PROVISÓRIO CTP–5
ESC.= 1:50

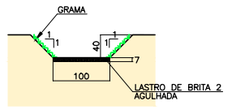

CANAL TRAPEZOIDAL PROVISÓRIO
ESC.= 1:50

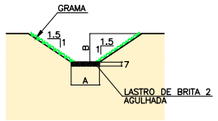

CANAL	DIMENSÕES (m)	
	A	B
CTP–1	0,50	0,50
CTP–2	0,50	0,50
CTP–2A	0,50	0,50
CTP–3	1,00	0,80
CTP–4	0,60	0,60
CTP–FO	1,00	0,30

DETALHE TÍPICO DA CANAL RETANGULAR
ESC.= 1:50

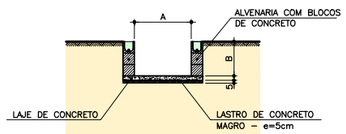

CANAL	DIMENSÕES (m)	
	A	B
CRD–1	1,00	0,80
CRD–2	0,60	0,60
CRD–3	1,00	1,40
CRD–4	1,20	1,00
CRD–5	1,50	1,50
CRD–6	0,60	VARIÁVEL
CRD–7	1,00	1,20
CRD–8	1,00	1,00
CRD–9	1,00	0,80
CRD–10	0,60	0,60
CRD–11	0,60	0,60

DETALHE TÍPICO DA CANALETA MEIA–CANA
ESC.:1:25

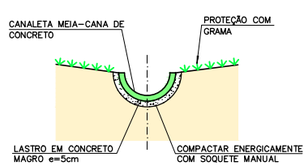

CANALETA	DIMENSÃO
CND–1	ø200mm
CND–2	ø500mm
CND–2A	ø500mm
CND–5	ø300mm
CNP–1	ø500mm
CNP–2	ø400mm

DETALHE TÍPICO DA CANALETA DE PÉ DE TALUDE
ESC.:1:20

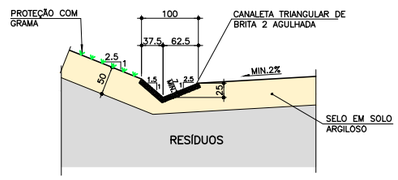

DETALHE TÍPICO DA CANALETA TRIANGULAR EM GRAMA
S/ESCALA

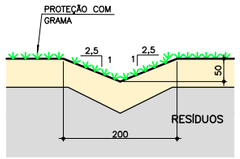

NOTAS:

1 – NÍVEIS EM METRO E MEDIDAS EM CENTÍMETRO, EXCETO ONDE INDICADO.

2 – VER NOTAS E INDICAÇÕES NOS DEMAIS DESENHOS DE PROJETO.

3 – TODAS AS JUNTAS DOS GABIÕES NÃO ESPECIFICADAS DEVERÃO SER COSTURADAS COM VOLTA DUPLA, EXCETO SE DEFINIDO EM CONTRÁRIO PELA FISCALIZAÇÃO.

4 – AS TELAS DOS GABIÕES CAIXA E COLCHÕES RENO DEVERÃO SER REVESTIDAS COM PVC.

5 – A ABRANGÊNCIA DA PROTEÇÃO DE RACHÃO A JUSANTE DE CADA MURO DE ALA DE DESCARGA DEVERÁ SER DEFINIDA NO LOCAL, MEDIANTE APROVAÇÃO DA FISCALIZAÇÃO

6 – TODOS OS ELEMENTOS DE ALVENARIA ESTRUTURAL E CONCRETO ARMADO DEVERÃO SER DETALHADOS E DIMENSIONADOS POR CALCULISTA ESTRUTURAL

7 – DEVERÁ SER MANTIDA UMA ROTINA DE VISTORIA E MANUTENÇÃO DOS ELEMENTOS DO SISTEMA DE DRENAGEM SUPERFICIAL PARA GARANTIR A EFICIÊNCIA DO SISTEMA.

.	.	.	.
3	REVISÃO GERAL	A.N.	29/05/12
2	REVISÃO GERAL	A.N.	28/05/12
1	REVISÃO GERAL	A.N.	28/03/12
0	EMISSÃO PARA APROVAÇÃO	F.M.	05/03/12
rev.:	descrição de modificação:	executado por:	

Adasa
Agência Reguladora de Águas, Energia e Saneamento Básico do Distrito Federal
UGP - Brasília Sustentável

CEPOLLINA engenheiros consultores ltda

CÓDIGO: DF-AS

Nº ORDEM: DFAS-038

CLIENTE: Adasa - Agência Reguladora de Águas, Energia e Saneamento Básico do Distrito Federal

OBRA: CENTRAL DE TRATAMENTO DE RESÍDUOS SÓLIDOS DO DISTRITO FEDERAL - CTRS-DF

FOLHA: 16/25

TÍTULO: IMPLANTAÇÃO DA ETAPA 1

ASSUNTO: SISTEMA DE DRENAGEM SUPERFICIAL DETALHES

REVISÃO: 03

LOCAL: REGIÃO ADMINISTRATIVA DE SAMAMBAIA

ESCALA:	DESENHO:	APROVADO:	DATA:	ARQUIVO:
INDICADA	F.M.	L.S.A.K	05/03/2012	DF-AS-PE-AS-E1-DAP-DES-018-03

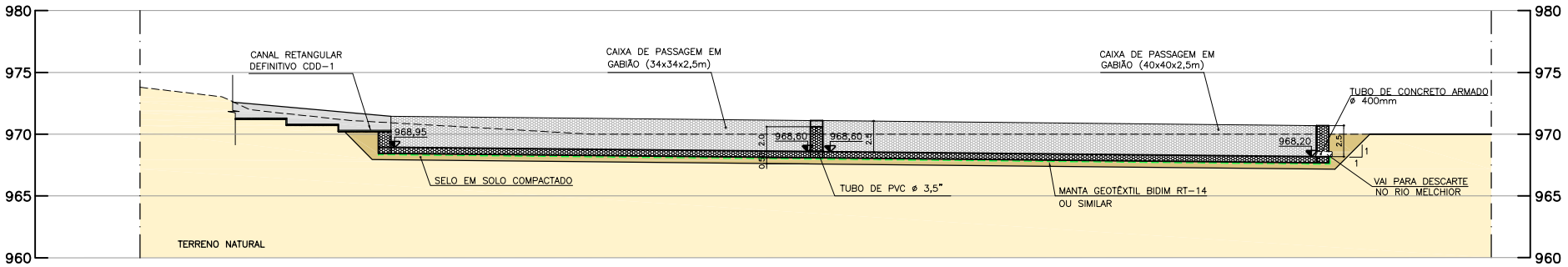

SEÇÃO PELOS RESERVATÓRIOS DE QUALIDADE 2 E QUANTIDADE 2

ESC.: 1:250

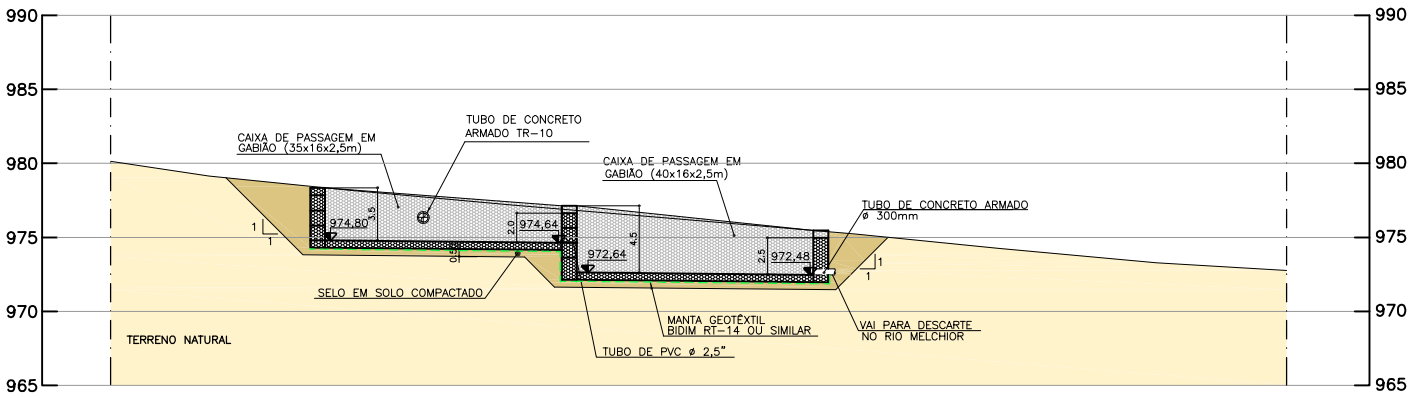

SEÇÃO PELOS RESERVATÓRIOS DE QUALIDADE 1 E QUANTIDADE 1

ESC.: 1:250

DETALHE TÍPICO DO MURO DE ALA DE CONCRETO

ESC. 1:50

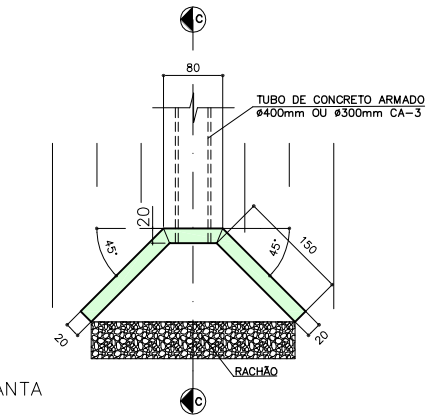

PLANTA

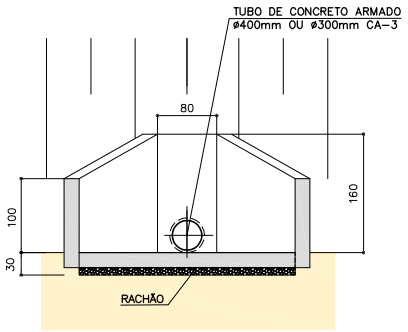

VISTA FRONTAL

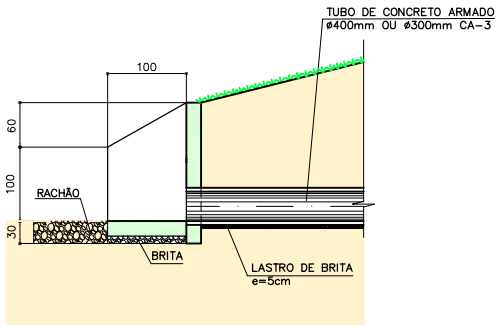

CORTE C-C

DETALHE DO PERFIL

ESC.: 1:50

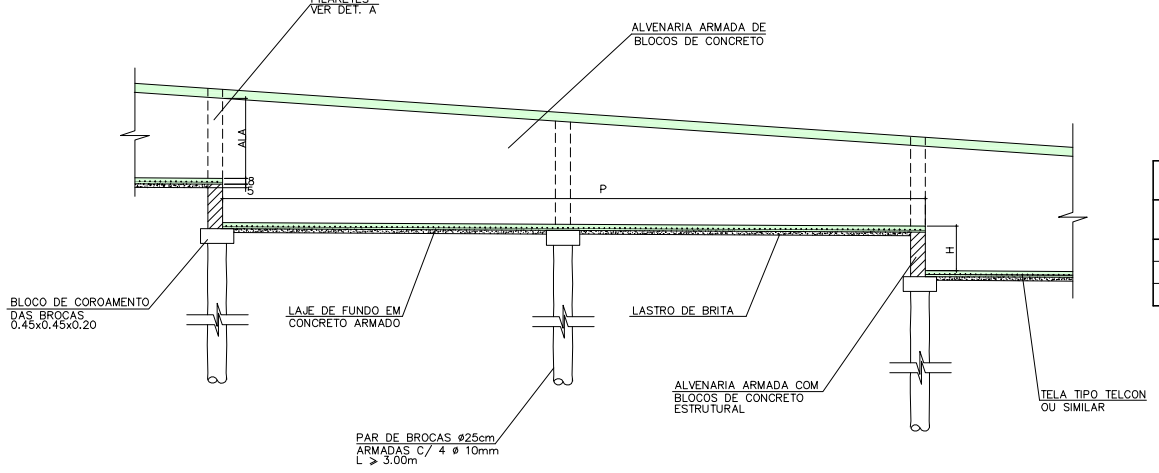

DIMENSIONAMENTO DA DESCIDA HIDRÁULICA COM DEGRAUS				
TRECHO	L (m)	P (m)	H (m)	ALA (m)
CDP-1	1,00	1,00	0,50	0,52
CDD-1	1,50	4,20	0,50	1,12
CDD-2	2,00	12,30	0,80	1,52

BROCAS ø 25cm

ESC.: 1:20

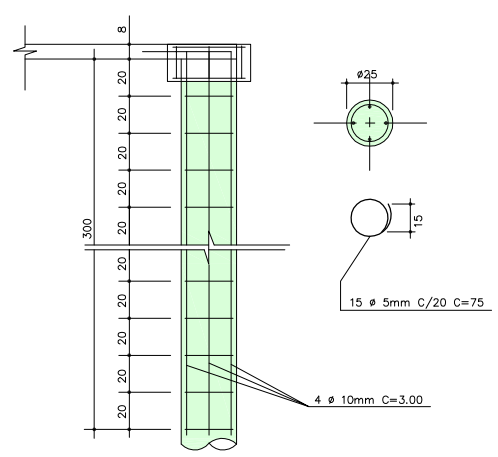

SEÇÃO TRANSVERSAL

ESC.: 1:50

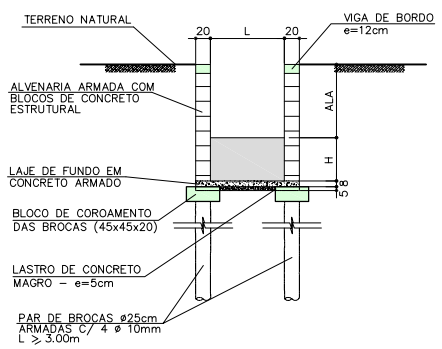

DET. A - PILARETES

ESC.: S/ESC.

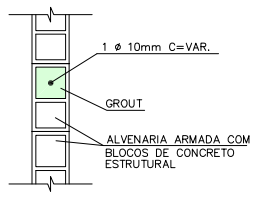

VIGA DE BORDO

ESC.: 1:10/1:20

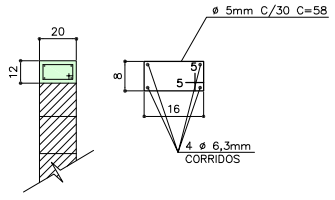

BLOCO DE COROAMENTO DAS BROCAS

ESC.: 1:20

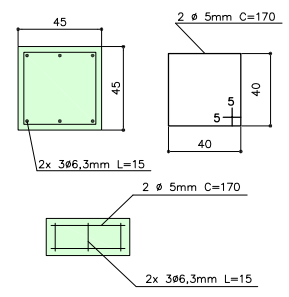

NOTAS:

1 - NÍVEIS EM METRO E MEDIDAS EM CENTÍMETRO, EXCETO ONDE INDICADO.

2 - VER DESENHO DE PROJETO FOLHA 16A/25.

3 - VER NOTAS E INDICAÇÕES NOS DEMAIS DESENHOS DE PROJETO.

4 - TODAS AS JUNTAS DOS GABIÕES NÃO ESPECIFICADAS DEVERÃO SER COSTURADAS COM VOLTA DUPLA, EXCETO SE DEFINIDO EM CONTRÁRIO PELA FISCALIZAÇÃO.

5 - AS TELAS DOS GABIÕES CAIXA E COLCHÕES RENO DEVERÃO SER REVESTIDAS COM PVC.

6 - TODOS OS ELEMENTOS DE ALVENARIA ESTRUTURAL E CONCRETO ARMADO DEVERÃO SER DETALHADOS E DIMENSIONADOS POR CALCULISTA ESTRUTURAL

7 - DEVERÁ SER MANTIDA UMA ROTINA DE VISTORIA E MANUTENÇÃO DOS ELEMENTOS DO SISTEMA DE DRENAGEM SUPERFICIAL PARA GARANTIR A EFICIÊNCIA DO SISTEMA.

rev.	descrição de modificação:	executado por:	
.	.	.	.
.	.	.	.
.	.	.	.
1	REVISÃO GERAL	F.A.	25/06/12
0	EMISSÃO PARA APROVAÇÃO	S.O.	25/05/12

Adasa
Agência Reguladora de Águas, Energia e Saneamento Básico do Distrito Federal
UGP - Brasília Sustentável

CEPOLLINA engenheiros consultores ltda

CÓDIGO: DF-AS

Nº ORDEM: DFAS-093

CLIENTE: Adasa - Agência Reguladora de Águas, Energia e Saneamento Básico do Distrito Federal

OBRA: CENTRAL DE TRATAMENTO DE RESÍDUOS SÓLIDOS DO DISTRITO FEDERAL - CTRS-DF

FOLHA: 16A/25

TÍTULO: IMPLANTAÇÃO DA ETAPA 1

ASSUNTO: SISTEMA DE DRENAGEM SUPERFICIAL DETALHES

REVISÃO: 01

LOCAL: REGIÃO ADMINISTRATIVA DE SAMAMBAIA

ESCALA:	DESENHO:	APROVADO:	DATA:	ARQUIVO:
INDICADA	S.O.	L.S.A.K	25/05/2012	DF-AS-PE-AS-E1-DAP-DES-018A-01

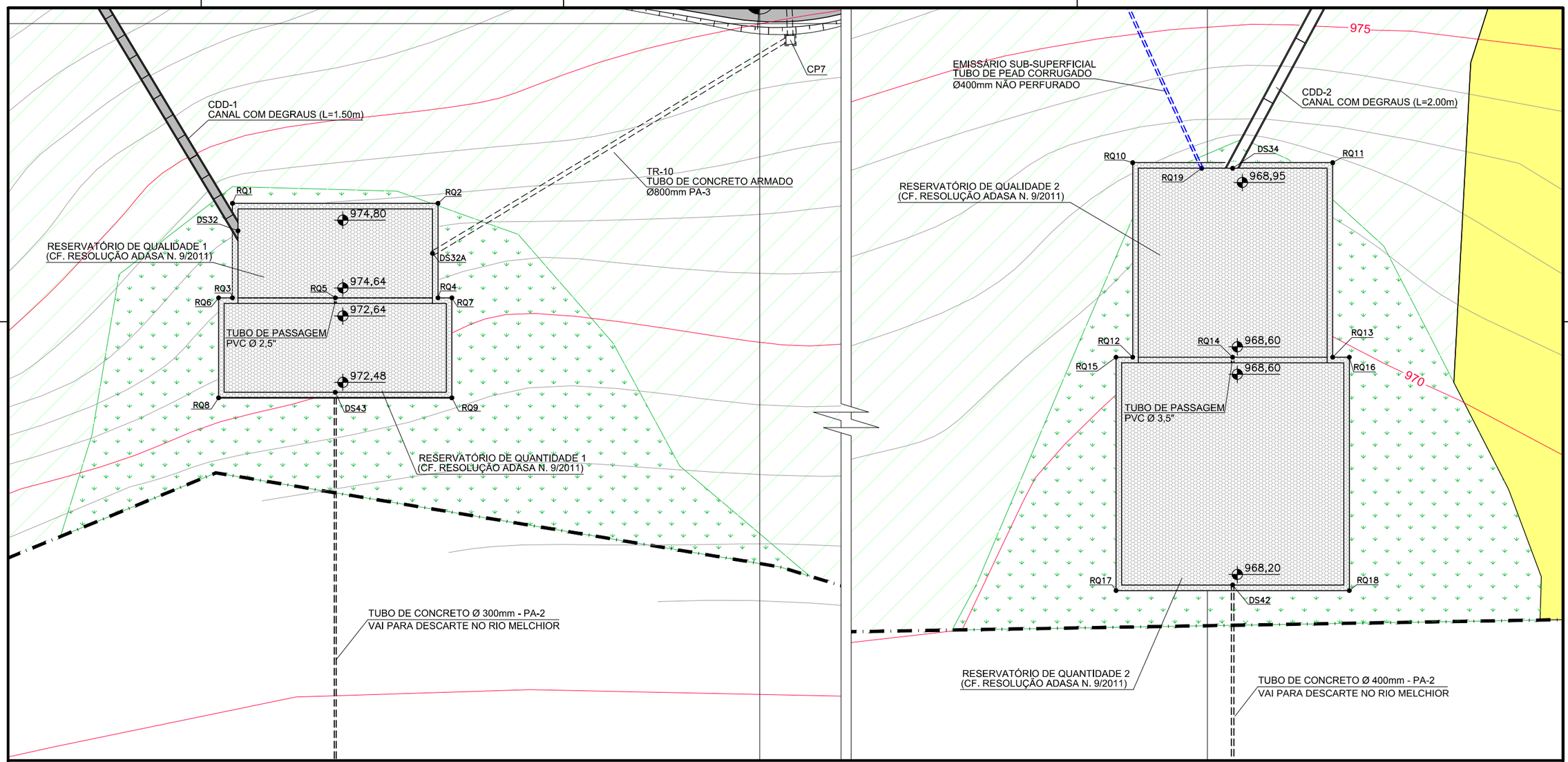

PLANTA GERAL

TABELA DE COORDENADAS PARA LOCAÇÃO DOS RESERVATÓRIOS DE QUANTIDADE E QUALIDADE

PONTO	NORTE	ESTE	PONTO	NORTE	ESTE
RQ1	8244432.37	162094.90	RQ11	8244451.99	161777.44
RQ2	8244432.37	162057.90	RQ12	8244486.99	161813.44
RQ3	8244449.37	162094.90	RQ13	8244486.99	161777.44
RQ4	8244449.37	162058.90	RQ14	8244486.99	161795.44
RQ5	8244449.37	162076.40	RQ15	8244486.99	161816.44
RQ6	8244449.37	162097.40	RQ16	8244451.99	161777.44
RQ7	8244449.37	162055.40	RQ17	8244528.99	161816.44
RQ8	8244467.37	162097.40	RQ18	8244528.99	161774.44
RQ9	8244467.37	162055.40	RQ19	8244452.99	161801.00
RQ10	8244451.99	161813.44			

NOTAS:

1 – NÍVEIS EM METRO E MEDIDAS EM CENTÍMETRO, EXCETO ONDE INDICADO.

2 – VER DESENHO DE PROJETO FOLHA 16A/25.

3 – VER NOTAS E INDICAÇÕES NOS DEMAIS DESENHOS DE PROJETO.

4 – TODAS AS JUNTAS DOS GABIÕES NÃO ESPECIFICADAS DEVERÃO SER COSTURADAS COM VOLTA DUPLA, EXCETO SE DEFINIDO EM CONTRÁRIO PELA FISCALIZAÇÃO.

5 – AS TELAS DOS GABIÕES CAIXA E COLCHÕES RENO DEVERÃO SER REVESTIDAS COM PVC.

6 – TODOS OS ELEMENTOS DE ALVENARIA ESTRUTURAL E CONCRETO ARMADO DEVERÃO SER DETALHADOS E DIMENSIONADOS POR CALCULISTA ESTRUTURAL

7 – DEVERÁ SER MANTIDA UMA ROTINA DE VISTORIA E MANUTENÇÃO DOS ELEMENTOS DO SISTEMA DE DRENAGEM SUPERFICIAL PARA GARANTIR A EFICIÊNCIA DO SISTEMA.

rev.:	descrição de modificação:	executado por:	
.	.	.	.
.	.	.	.
.	.	.	.
0	EMISSÃO PARA APROVAÇÃO	F.A.	25/06/12

Adasa
Agência Reguladora de Águas, Energia e Saneamento Básico do Distrito Federal
UGP - Brasília Sustentável

CEPOLLINA engenheiros consultores ltda

CÓDIGO: DF-AS

Nº ORDEM: DFAS-094

CLIENTE: Adasa - Agência Reguladora de Águas, Energia e Saneamento Básico do Distrito Federal

OBRA: CENTRAL DE TRATAMENTO DE RESÍDUOS SÓLIDOS DO DISTRITO FEDERAL - CTRS-DF

FOLHA: 16B/25

TÍTULO: IMPLANTAÇÃO DA ETAPA 1

ASSUNTO: SISTEMA DE DRENAGEM SUPERFICIAL
RESERVATÓRIOS DE QUANTIDADE E QUALIDADE - PLANTA

REVISÃO: 00

LOCAL: REGIÃO ADMINISTRATIVA DE SAMAMBAIA

ESCALA:	DESENHO:	APROVADO:	DATA:	ARQUIVO:
1:500	F.A.	L.S.A.K	25/06/2012	DF-AS-PE-AS-E1-DAP-DES-018B-00

CAIXA DE PASSAGEM SUB-SUPERFICIAL CP1 E CP12

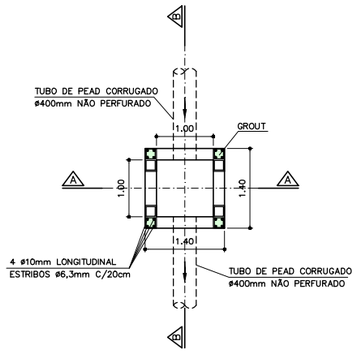

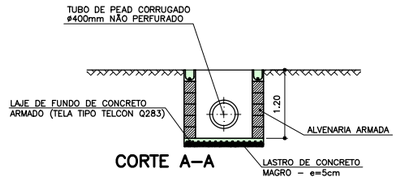

CORTE A-A

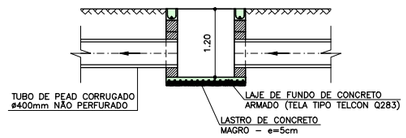

CORTE B-B

CAIXA DE PASSAGEM SUPERFICIAL CP1A

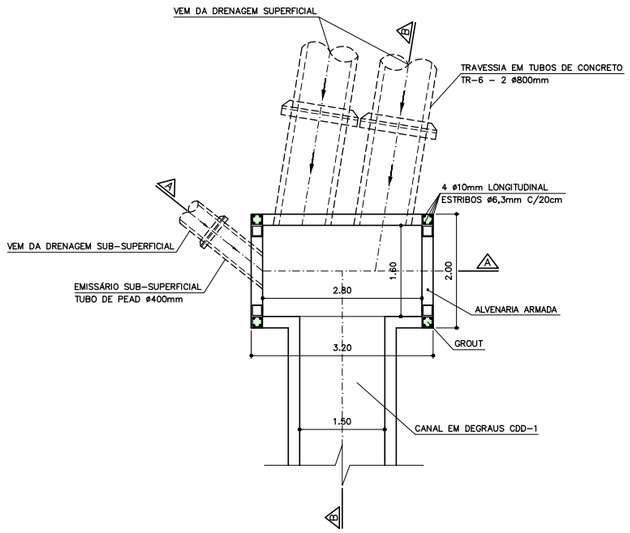

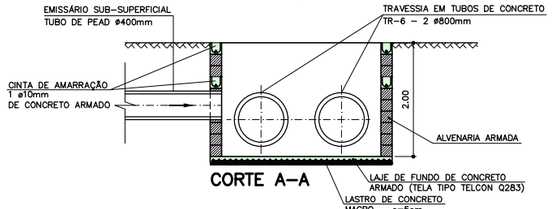

CORTE A-A

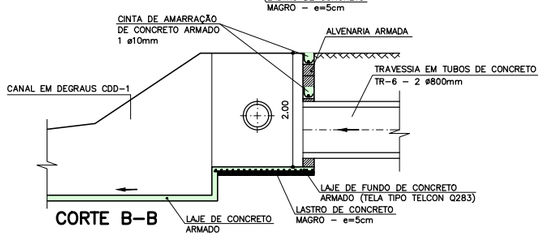

CORTE B-B

CAIXA DE PASSAGEM SUPERFICIAL CP2

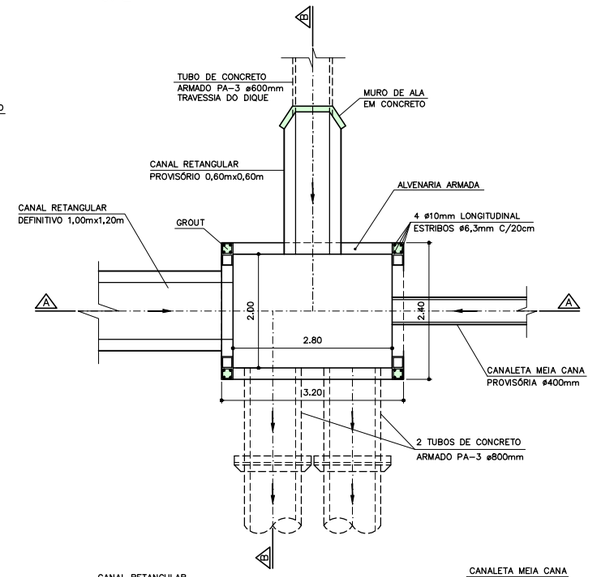

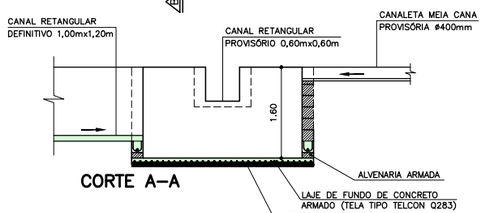

CORTE A-A

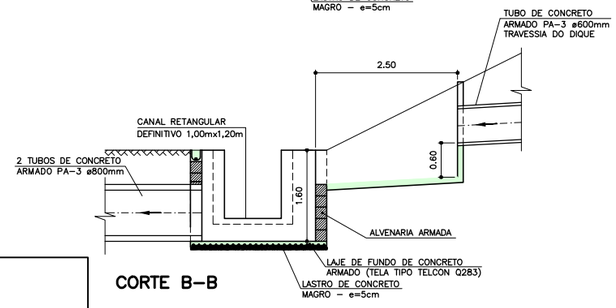

CORTE B-B

DETALHE DO EMBOQUE CANAL CTP-5 NO DIQUE DE DISPARO

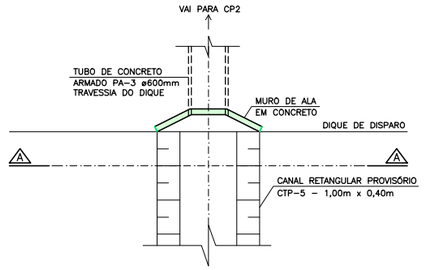

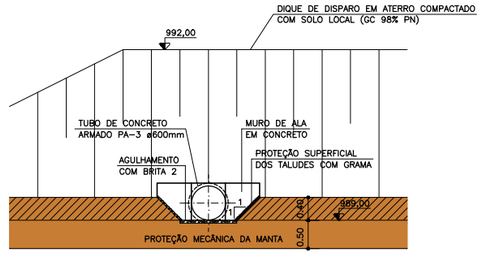

VISTA A-A

CAIXA DE PASSAGEM SUPERFICIAL CP-AC

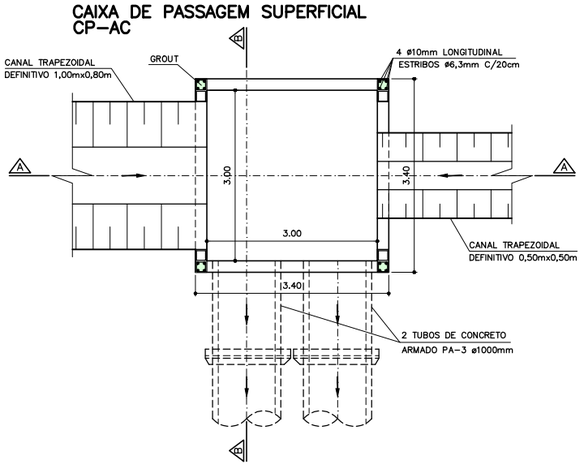

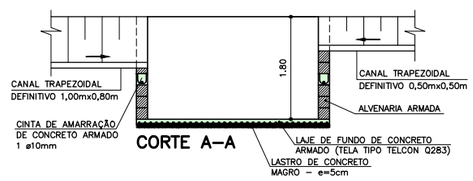

CORTE A-A

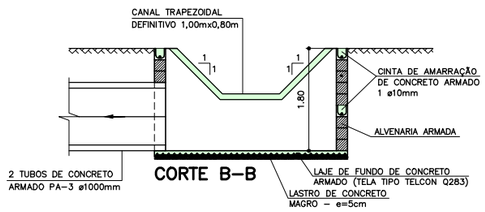

CORTE B-B

NOTAS:

1 - NÍVEIS E MEDIDAS EM METRO, SALVO ONDE INDICADO EM CONTRÁRIO.

2 - VER NOTAS E INDICAÇÕES NOS DEMAIS DESENHOS DE PROJETO.

3 - PREVER TRANSIÇÃO DO CANAL TRAPEZOIDAL PROVISÓRIO PARA CANAL RETANGULAR NA ENTRADA DA CAIXA.

4 - AS CAIXAS DEVERÃO SER REVESTIDAS INTERNAMENTE COM ARGAMASSA TRAÇO 1:3.

rev.:	descrição de modificação:	executado por:	
.	.	.	.
3	REVISÃO GERAL	A.N.	25/06/12
2	REVISÃO GERAL	A.N.	23/05/12
1	REVISÃO GERAL	A.N.	28/03/12
0	EMISSÃO PARA APROVAÇÃO	F.M.	05/03/12

Adasa
Agência Reguladora de Águas, Energia e Saneamento Básico do Distrito Federal
UGP - Brasília Sustentável

CEPOLLINA engenheiros consultores ltda

CÓDIGO: DF-AS

Nº ORDEM: DFAS-039

CLIENTE: Adasa - Agência Reguladora de Águas, Energia e Saneamento Básico do Distrito Federal

OBRA: CENTRAL DE TRATAMENTO DE RESÍDUOS SÓLIDOS DO DISTRITO FEDERAL - CTRS-DF

FOLHA: 17/25

TÍTULO: IMPLANTAÇÃO DA ETAPA 1

ASSUNTO: DETALHE DAS CAIXAS DE DRENAGEM SUPERFICIAL

REVISÃO: 03

LOCAL: REGIÃO ADMINISTRATIVA DE SAMAMBAIA

ESCALA:	DESENHO:	APROVADO:	DATA:	ARQUIVO:
1:50	A.N.	L.S.A.K	05/03/2012	DF-AS-PE-AS-E1-DAP-DES-019-03

CAIXA DE PASSAGEM SUPERFICIAL CP4

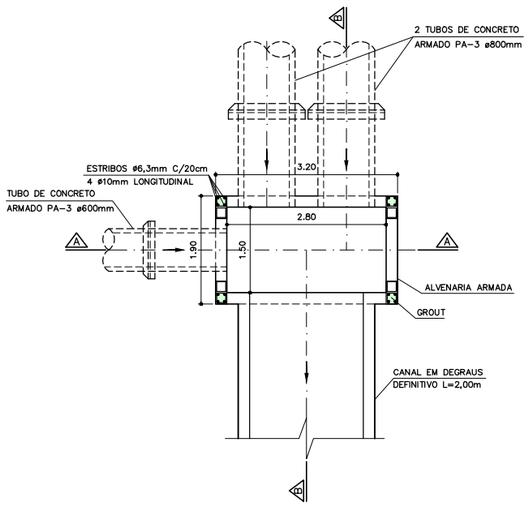

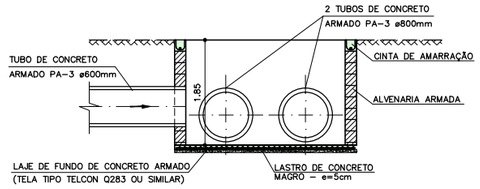

CORTE A-A

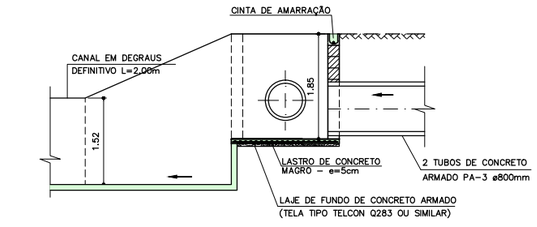

CORTE B-B

CAIXA DE PASSAGEM SUPERFICIAL CP5 e CP9

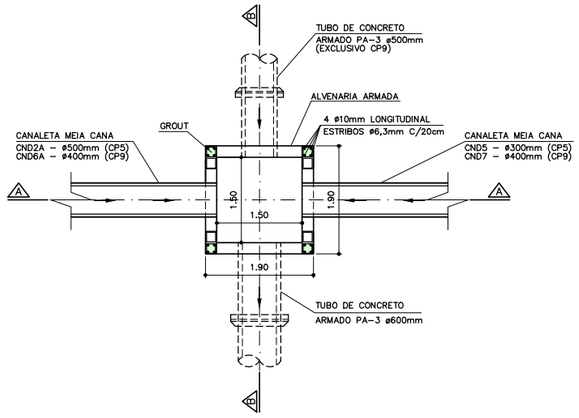

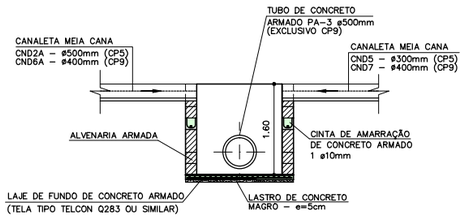

CORTE A-A

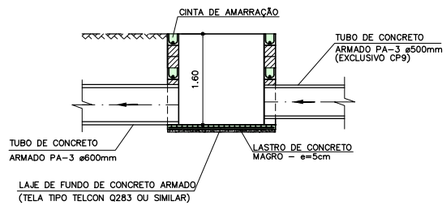

CORTE B-B

CAIXA DE PASSAGEM SUPERFICIAL CP6

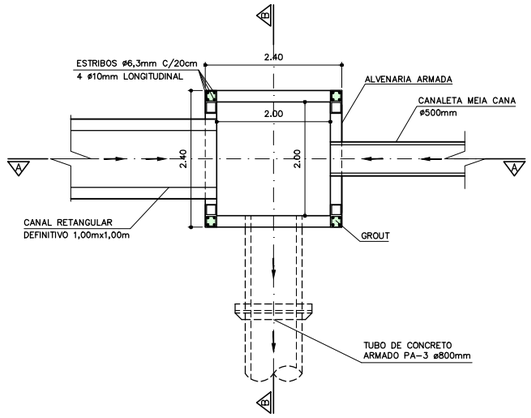

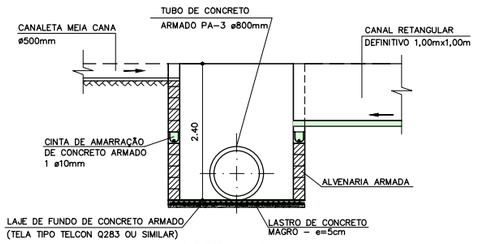

CORTE A-A

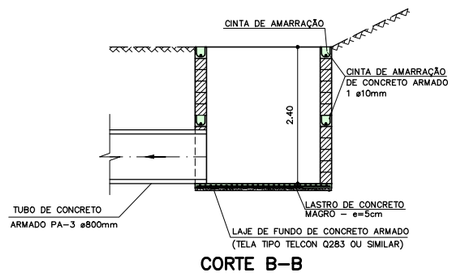

CORTE B-B

CAIXA DE PASSAGEM SUPERFICIAL CP7

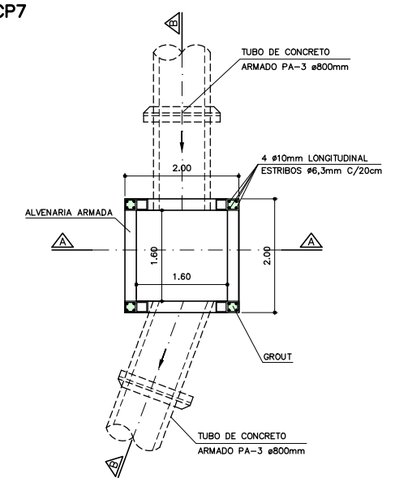

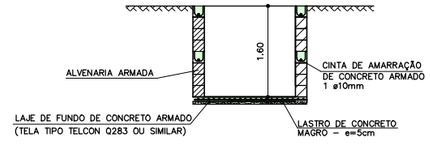

CORTE A-A

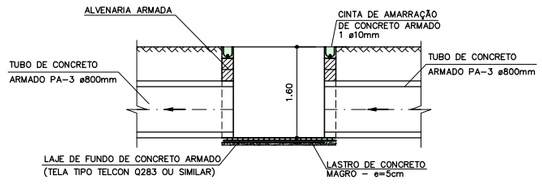

CORTE B-B

CAIXA DE PASSAGEM SUPERFICIAL CP8

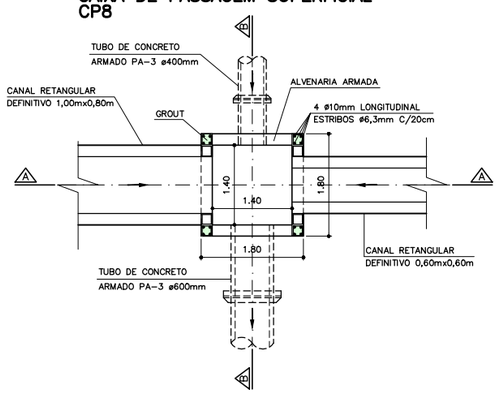

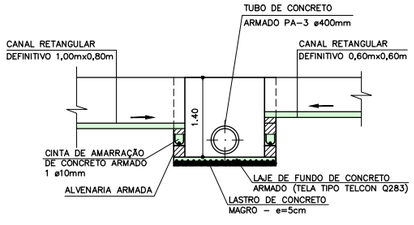

CORTE A-A

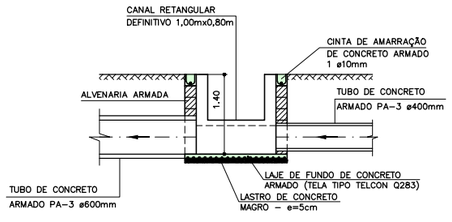

CORTE B-B

NOTAS:

1 - NÍVEIS E MEDIDAS EM METRO, SALVO ONDE INDICADO EM CONTRÁRIO.

2 - VER NOTAS E INDICAÇÕES NOS DEMAIS DESENHOS DE PROJETO.

3 - AS CAIXAS DEVERÃO SER REVESTIDAS INTERNAMENTE COM ARGAMASSA TRAÇO 1:3.

.	.	.	.
3	REVISÃO GERAL	A.N.	25/06/12
2	REVISÃO GERAL	T.S.	28/05/12
1	REVISÃO GERAL	A.N.	28/03/12
0	EMISSÃO PARA APROVAÇÃO	F.M.	05/03/12
rev.:	descrição de modificação:	executado por:	

Adasa
Agência Reguladora de Águas, Energia e Saneamento Básico do Distrito Federal
UGP - Brasília Sustentável

CEPOLLINA engenheiros consultores ltda

CÓDIGO: DF-AS

Nº ORDEM: DFAS-040

CLIENTE: Adasa - Agência Reguladora de Águas, Energia e Saneamento Básico do Distrito Federal

OBRA: CENTRAL DE TRATAMENTO DE RESÍDUOS SÓLIDOS DO DISTRITO FEDERAL - CTRS-DF

FOLHA: 18/25

TÍTULO: IMPLANTAÇÃO DA ETAPA 1

ASSUNTO: DETALHE DAS CAIXAS DE DRENAGEM SUPERFICIAL

REVISÃO: 03

LOCAL: REGIÃO ADMINISTRATIVA DE SAMAMBAIA

ESCALA:	DESENHO:	APROVADO:	DATA:	ARQUIVO:
1:50	A.N.	L.S.A.K	05/03/2012	DF-AS-PE-AS-E1-DAP-DES-020-03

CAIXA DE PASSAGEM SUPERFICIAL CP10

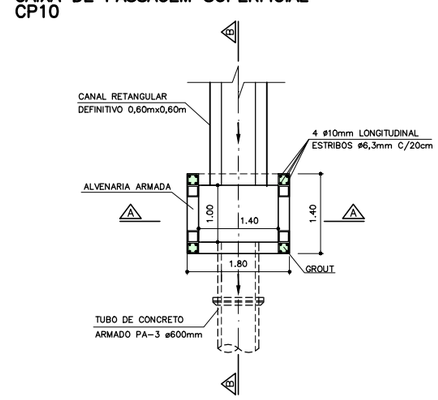

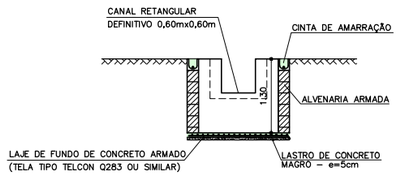

CORTE A–A

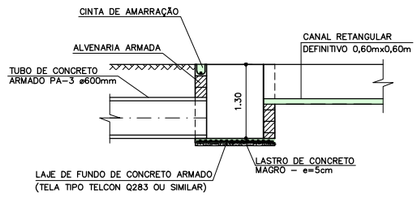

CORTE B–B

CAIXA DE PASSAGEM SUPERFICIAL CP11

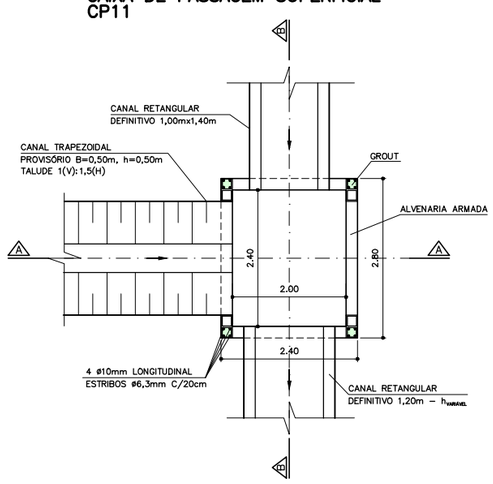

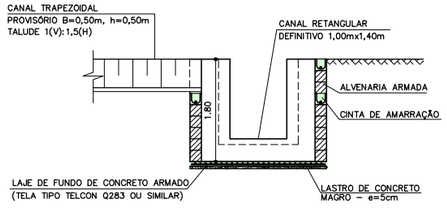

CORTE A–A

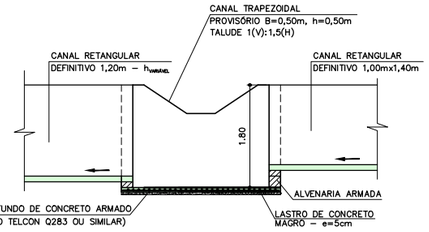

CORTE B–B

CAIXA DE PASSAGEM SUPERFICIAL CP12A

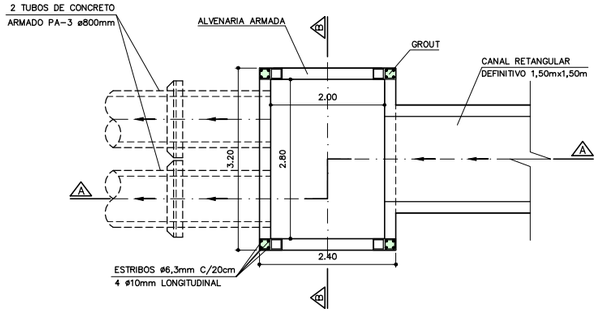

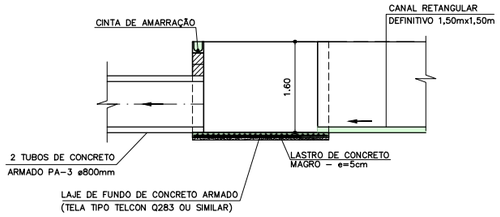

CORTE A–A

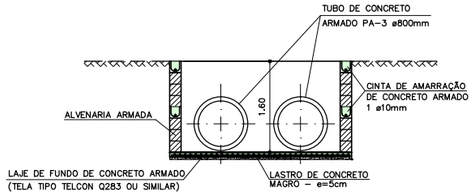

CORTE B–B

CAIXA DE PASSAGEM SUPERFICIAL CP13

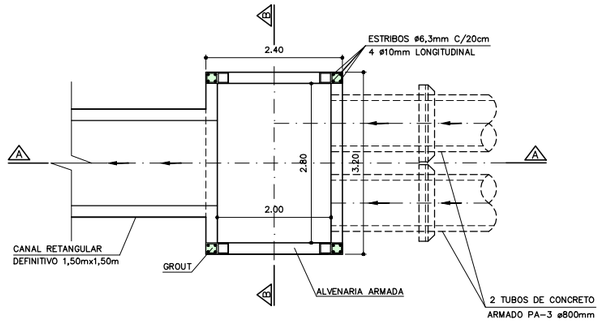

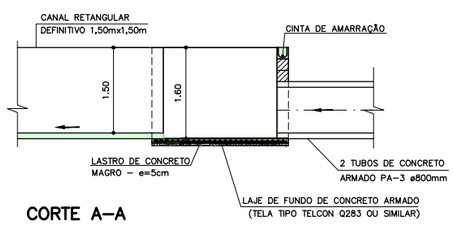

CORTE A–A

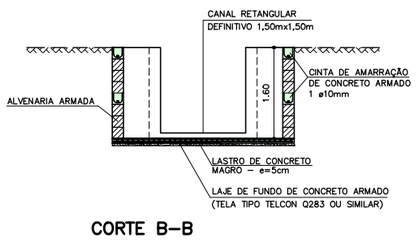

CORTE B–B

POÇO DE VISITA
PLANTA

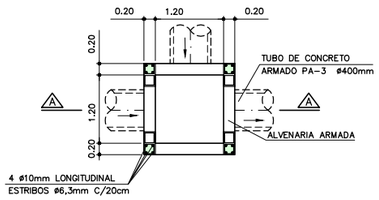

PLANTA DA TAMPA

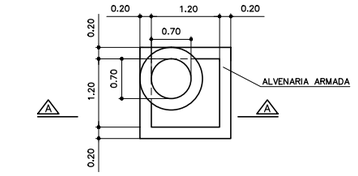

CORTE A–A

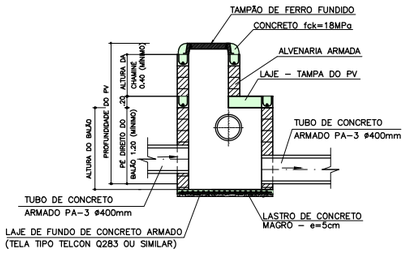

SARJETÃO

ESC. 1:20

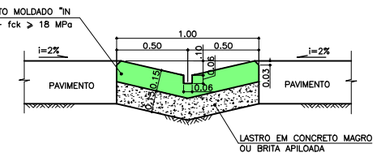

NOTAS:

1 – NÍVEIS E MEDIDAS EM METRO, SALVO ONDE INDICADO EM CONTRÁRIO.

2 – VER NOTAS E INDICAÇÕES NOS DEMAIS DESENHOS DE PROJETO.

3 – PREVER TRANSIÇÃO DO CANAL TRAPEZOIDAL PROVISÓRIO PARA CANAL RETANGULAR NA ENTRADA DA CAIXA.

4 – AS CAIXAS DEVERÃO SER REVESTIDAS INTERNAMENTE COM ARGAMASSA TRAÇO 1:3.

.	.	.	.
3	REVISÃO GERAL	A.N.	25/06/12
2	REVISÃO GERAL	T.S.	28/05/12
1	REVISÃO GERAL	A.N.	28/03/12
0	EMISSÃO PARA APROVAÇÃO	F.M.	05/03/12
rev.:	descrição de modificação:	executado por:	

Adasa
Agência Reguladora de Águas, Energia e Saneamento Básico do Distrito Federal
UGP - Brasília Sustentável

CEPOLLINA engenheiros consultores ltda

CÓDIGO: DF-AS

Nº ORDEM: DFAS-041

CLIENTE: Adasa - Agência Reguladora de Águas, Energia e Saneamento Básico do Distrito Federal

OBRA: CENTRAL DE TRATAMENTO DE RESÍDUOS SÓLIDOS DO DISTRITO FEDERAL - CTRS-DF

FOLHA: 19/25

TÍTULO: IMPLANTAÇÃO DA ETAPA 1

ASSUNTO: DETALHE DAS CAIXAS DE DRENAGEM SUPERFICIAL

REVISÃO: 03

LOCAL: REGIÃO ADMINISTRATIVA DE SAMAMBAIA

ESCALA:	DESENHO:	APROVADO:	DATA:	ARQUIVO:
1:50	A.N.	L.S.A.K	05/03/2012	DF-AS-PE-AS-E1-DAP-DES-021-03

CAIXA DE PASSAGEM SUPERFICIAL
CP14
ESC.: 1:50

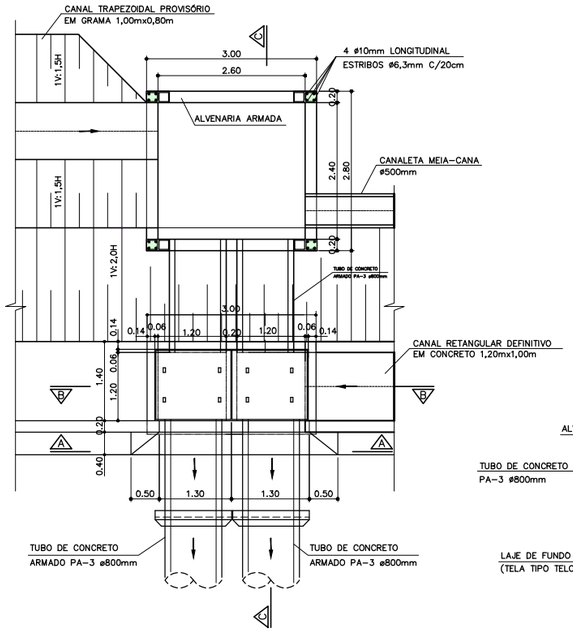

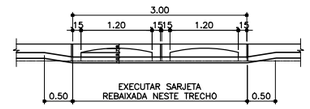

CORTE A–A

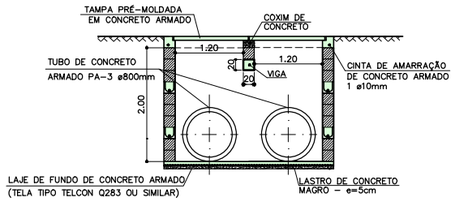

CORTE B–B

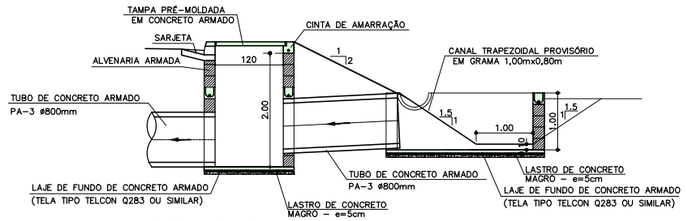

CORTE C–C

CAIXA DE PASSAGEM SUPERFICIAL
CP3
ESC.: 1:25

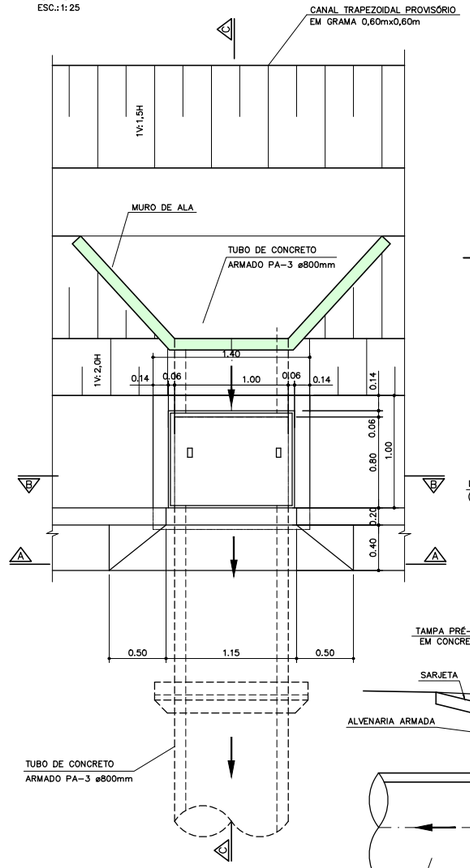

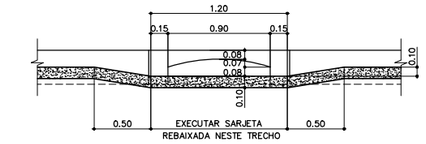

CORTE A–A
ESC.: 1:25

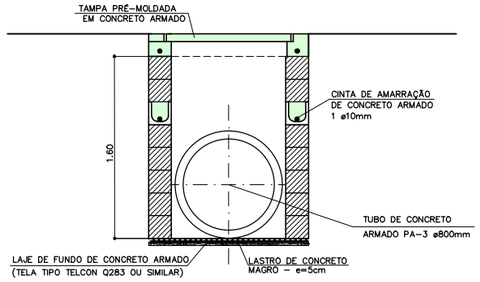

CORTE B–B
ESC.: 1:25

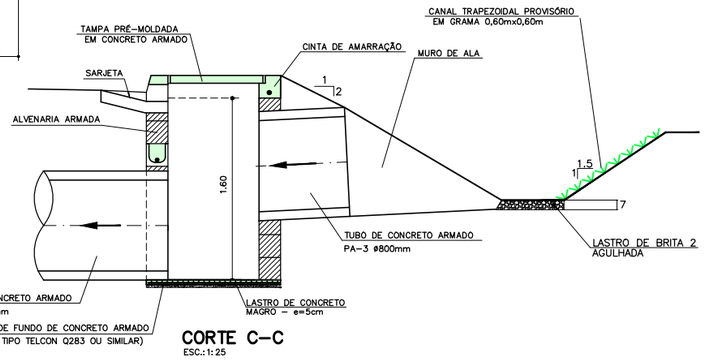

CORTE C–C
ESC.: 1:25

BOCA DE LOBO SIMPLES
ESC.: 1:25

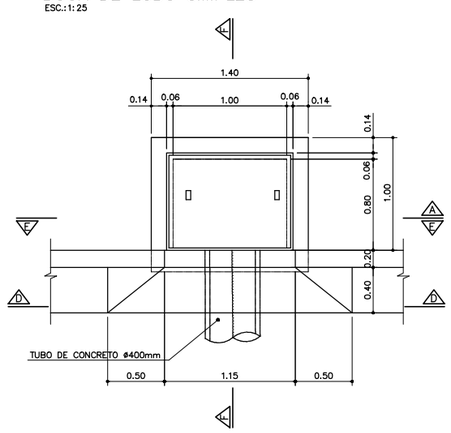

SEÇÃO D – D
ESC.: 1:25

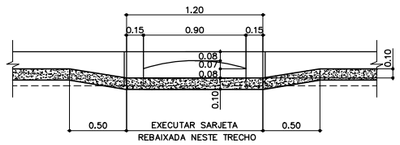

SEÇÃO E – E
ESC.: 1:25

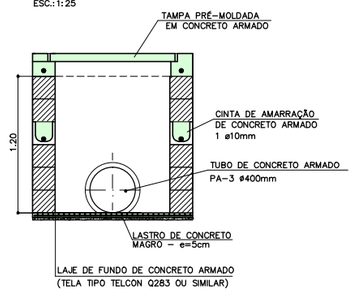

SEÇÃO F – F
ESC.: 1:25

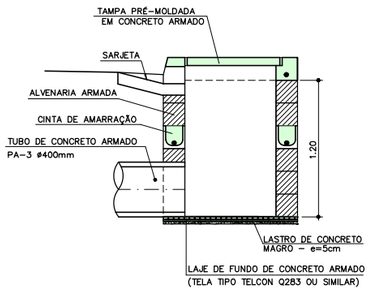

NOTAS:

1 – NÍVEIS E MEDIDAS EM METRO, SALVO ONDE INDICADO EM CONTRÁRIO.

2 – VER DETALHES NAS DEMAIS FOLHAS DE PROJETO.

3 – AS CAIXAS DEVERÃO SER REVESTIDAS INTERNAMENTE COM ARGAMASSA TRAÇO 1:3.

rev.:	descrição de modificação:	executado por:	
3	REVISÃO GERAL	A.N.	25/06/12
2	REVISÃO GERAL	T.S.	28/05/12
1	ALTERAÇÃO CP9, INSERÇÃO CP11 E DETALHES	A.N.	28/03/12
0	EMISSÃO PARA APROVAÇÃO	F.M.	05/03/12

Adasa
Agência Reguladora de Águas, Energia e Saneamento Básico do Distrito Federal
UGP - Brasília Sustentável

CEPOLLINA engenheiros consultores ltda

CÓDIGO: DF-AS

Nº ORDEM: DFAS-042

CLIENTE: Adasa - Agência Reguladora de Águas, Energia e Saneamento Básico do Distrito Federal

OBRA: CENTRAL DE TRATAMENTO DE RESÍDUOS SÓLIDOS DO DISTRITO FEDERAL - CTRS-DF

FOLHA: 20/25

TÍTULO: IMPLANTAÇÃO DA ETAPA 1

ASSUNTO: DETALHE DAS CAIXAS DE DRENAGEM SUPERFICIAL

REVISÃO: 03

LOCAL: REGIÃO ADMINISTRATIVA DE SAMAMBAIA

ESCALA:	DESENHO:	APROVADO:	DATA:	ARQUIVO:
INDICADA	A.N.	L.S.A.K	05/03/2012	DF-AS-PE-AS-E1-DAP-DES-022-03

LOCAÇÃO DOS PCAS

PCAS	NORTE	LESTE
PCAS1	8.244.234,69	163.041,78
PCAS2	8.244.647,64	162.470,78
PCAS3	8.244.668,89	161.507,67

LOCAÇÃO DOS POÇO DE MONITORAMENTO

PM	NORTE	LESTE
PM1	8.243.868,48	162.523,28
PM2	8.243.880,58	162.163,79
PM3	8.243.704,39	161.945,42
PM4	8.244.187,64	161615.30
PM5	8.244.367,09	161.832,12
PM6	8.244.388,98	162.163,93
PM7	8.244.288,14	162.568,03

LOCAÇÃO DOS PIEZÔMETRO

PZ	NORTE	LESTE
PZ1	8.244.168,00	162.373,29
PZ2	8.244.299,81	162.249,96
PZ3	8.244.180,17	162.354,68
PZ4	8.244.281,93	162.258,31

LOCAÇÃO DOS MARCOS SUPERFICIAIS

MS	NORTE	LESTE
MS1	8.244.081,29	162.339,97
MS2	8.244.049,51	162.352,26
MS3	8.243.977,99	162.305,83
MS4	8.243.943,94	162.313,93
MS5	8.243.955,65	162.288,92
MS6	8.243.957,22	162.216,54
MS7	8.243.987,99	162.218,51
MS8	8.243.989,30	162.174,79
MS9	8.244.092,27	162.195,64
MS10	8.244.098,90	162.213,36
MS11	8.244.139,22	162.179,65
MS12	8.244.148,87	162.214,98
MS13	8.244.167,23	162.198,06
MS14	8.244.232,19	162.200,17
MS15	8.244.243,82	162.218,05
MS16	8.244.298,85	162.220,59
MS17	8.244.298,47	162.276,84
MS18	8.244.314,55	162.315,60
MS19	8.244.279,40	162.318,25
MS20	8.244.249,14	162.366,57
MS21	8.244.232,10	162.381,66
MS22	8.244.160,08	162.353,56
MS23	8.244.149,95	162.387,28
MS24	8.244.128,29	162.365,80
MS25	8.243.845,54	161.948,61
MS26	8.243.796,18	161.927,67
MS27	8.243.768,72	161.885,74
MS28	8.243.805,26	161.810,26
MS29	8.243.790,36	161.803,12
MS30	8.243.844,23	161.797,09
MS31	8.243.858,09	161.817,93
MS32	8.243.891,13	161.814,56
MS33	8.243.897,68	161.838,89
MS34	8.243.926,52	161.832,95
MS35	8.243.909,49	161.883,09
MS36	8.243.885,28	161.916,86
MS37	8.243.897,49	161.951,90

LEGENDA:

- MS – MARCOS SUPERFICIAIS MS (Nº=37)
- PZ – PIEZÔMETROS TIPO 1 PZ (Nº=2)
- PZ – PIEZÔMETROS TIPO 2 (Nº=2)
- PCAS – PONTO DE COLETA DE ÁGUAS SUPERFICIAIS (Nº=3)
- PM – POÇOS DE MONITORAMENTO DE LENÇOL FREÁTICO (Nº=7)
- CP1 E CP12– CAIXAS DE COLETA DE AMOSTRAS DE ÁGUA SUB-SUPERFICIAL

NOTAS:

1 – NÍVEIS E MEDIDAS EM METRO, SALVO ONDE INDICADO EM CONTRÁRIO.

2 – VER NOTAS E INDICAÇÕES NOS DEMAIS DESENHOS DE PROJETO.

3 – A LOCAÇÃO DOS INSTRUMENTOS E DOS PONTOS DE COLETA DAS ÁGUAS SUPERFICIAIS PODERÃO SER AJUSTADOS EM FUNÇÃO DAS FEIÇÕES LOCAIS, DESDE APROVADO PELA FISCALIZAÇÃO E MEDIANTE ANUÊNCIA DA PROJETISTA.

4 – VER DETALHES NA FOLHA 22/25

5 – A INTERSEÇÃO DA RODOVIA DF-180 COM A VIA DE ACESSO AO CTRS-DF DEVERÁ SER APRESENTADA PELA ADASA AO DER/DF PARA AVALIAÇÃO E APROVAÇÃO, INCLUSIVE EM RELAÇÃO A POSIÇÃO DA ALÇA DE ACESSO.

rev.:	descrição de modificação:	executado por:	
.	.	.	.
2	REVISÃO GERAL	F.A.	18/05/12
1	REVISÃO GERAL	A.N.	28/03/12
0	EMISSÃO PARA APROVAÇÃO	F.M.	05/03/12

Adasa – Agência Reguladora de Águas, Energia e Saneamento Básico do Distrito Federal – UGP - Brasília Sustentável

CEPOLLINA engenheiros consultores ltda

CÓDIGO: DF-AS

Nº ORDEM: DFAS-043

CLIENTE: Adasa - Agência Reguladora de Águas, Energia e Saneamento Básico do Distrito Federal

OBRA: CENTRAL DE TRATAMENTO DE RESÍDUOS SÓLIDOS DO DISTRITO FEDERAL - CTRS-DF

FOLHA: 21/25

TÍTULO: IMPLANTAÇÃO DA ETAPA 1

ASSUNTO: MONITORAMENTO GEOTÉCNICO E AMBIENTAL PLANTA GERAL

REVISÃO: 02

LOCAL: REGIÃO ADMINISTRATIVA DE SAMAMBAIA

ESCALA:	DESENHO:	APROVADO:	DATA:	ARQUIVO:
1:2.000	F.M.	L.S.A.K	05/03/2012	DF-AS-PE-AS-E1-MAM-DES-023-02

PIEZÔMETRO TIPO 1 (1 CÂMARA) DETALHE TÍPICO
S/ESCALA

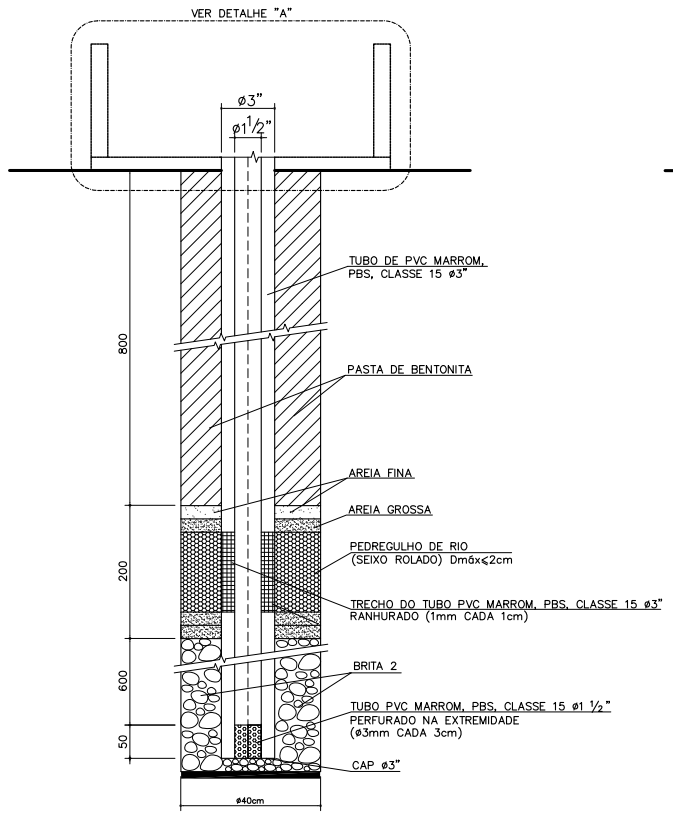

PIEZÔMETRO TIPO 2 (2 CÂMARAS) DETALHE TÍPICO
S/ESCALA

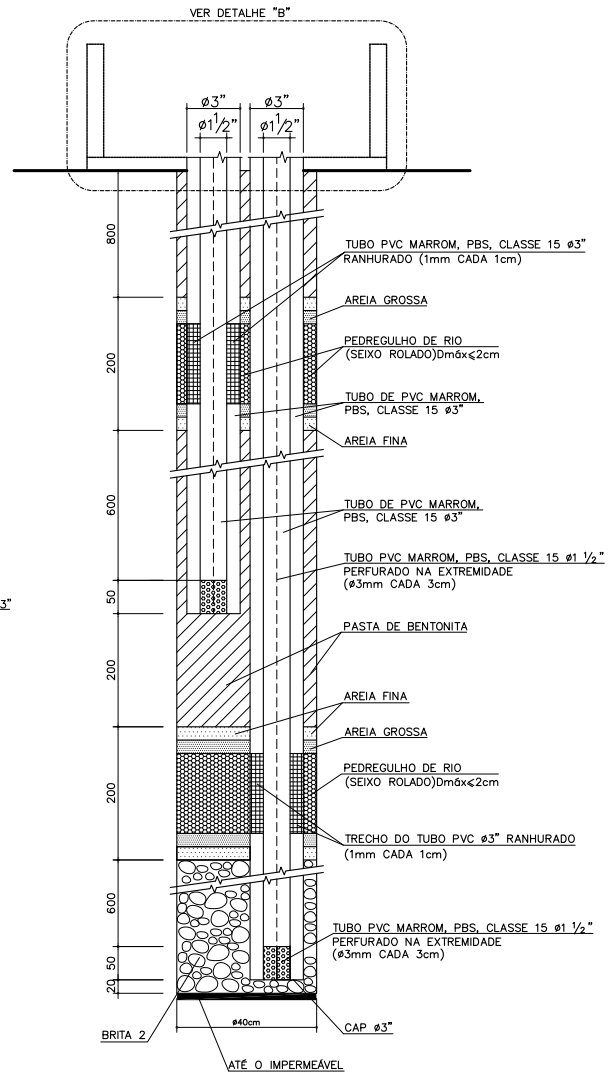

ESQUEMA DO POÇO DE MONITORAMENTO DO LENÇOL FREÁTICO
S/ESCALA

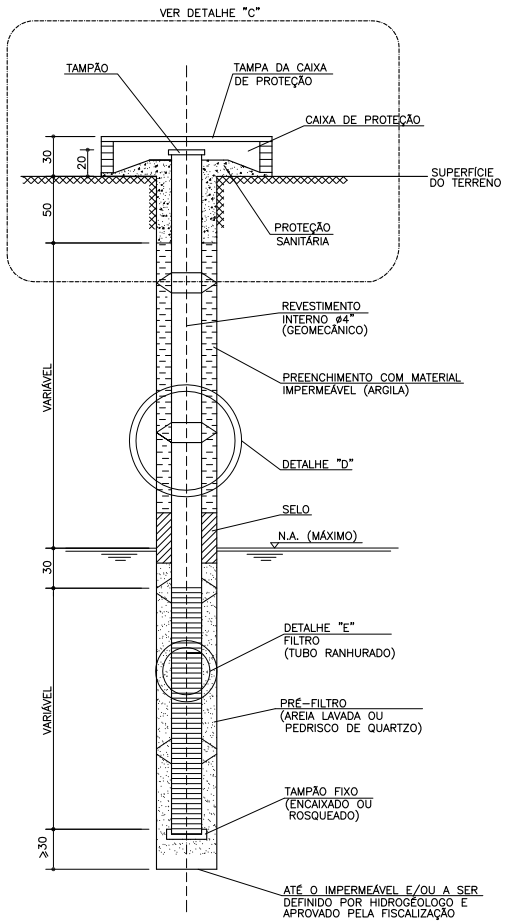

DETALHE "D"
S/ ESCALA

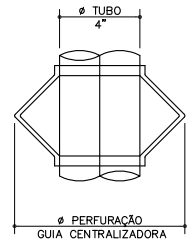

DETALHE "E"
S/ ESCALA

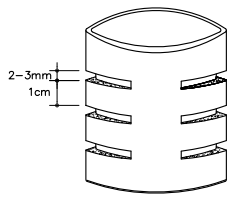

DETALHE DA EMENDA DO TUBO PVC MARROM, PBS CLASSE 15
S/ ESCALA

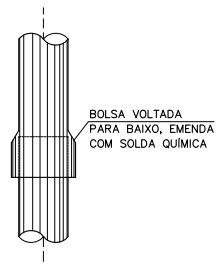

MARCO SUPERFICIAL

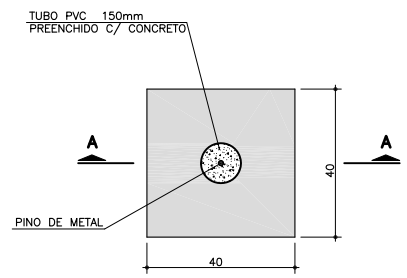

PLANTA
ESC.=1:10

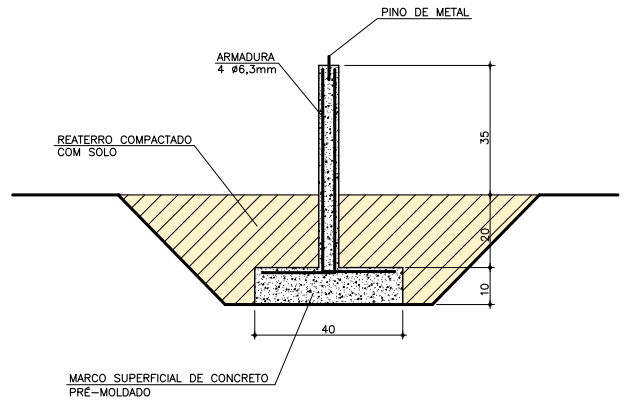

CORTE A-A
ESC.=1:10

DETALHE "A"
ESC.: 1:25

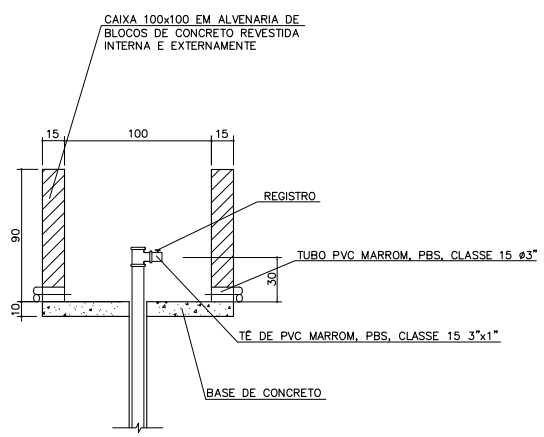

DETALHE "B"
ESC.: 1:25

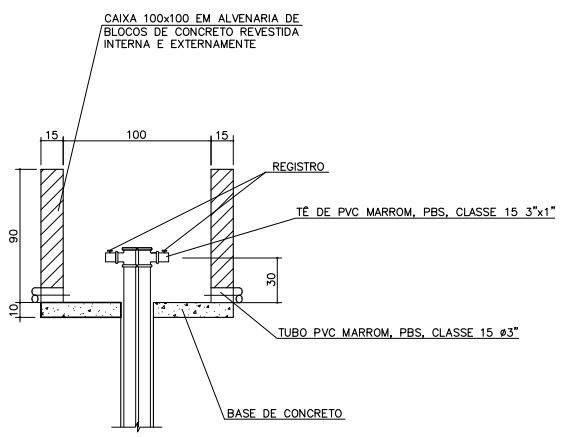

DETALHE "C"
ESC.: S/ ESC.

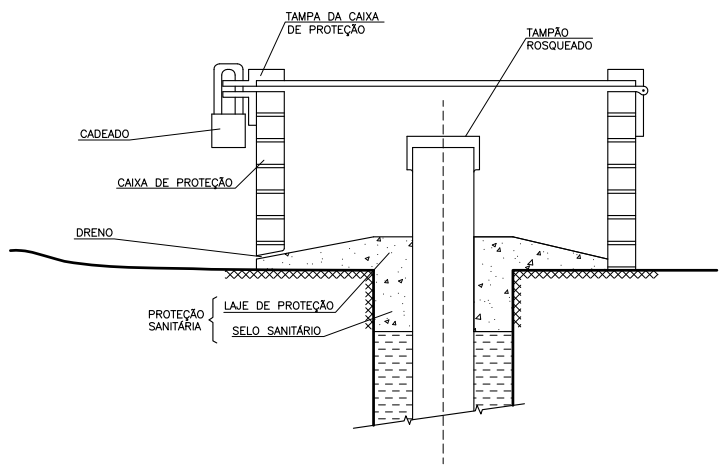

NOTAS:

1 – DIMENSÕES EM CENTÍMETRO EXCETO ONDE INDICADO EM CONTRÁRIO.

2 – VER NOTAS E INDICAÇÕES NOS DEMAIS DESENHOS DE PROJETO.

3 – A INSTALAÇÃO DOS PIEZÔMETROS E DOS POÇOS DE MONITORAMENTO DO LENÇOL FREÁTICO DEVERÃO SER INTEGRALMENTE ACOMPANHADOS E ORIENTADOS POR ESPECIALISTA.

4 – APÓS A INSTALAÇÃO, OS POÇOS DE MONITORAMENTO DEVERÃO SER LIMPOS E DESENVOLVIDOS, TAMBÉM SOB SUPERVISÃO DE ESPECIALISTA.

5 – A EXECUÇÃO DOS POÇOS DE MONITORAMENTO DEVERÁ SEGUIR OS PROCEDIMENTOS ESTABELECIDOS NA NORMA ABNT NBR 15495-1:2007 VERSÃO CORRIGIDA 2009.

6 – O SOLO SOB O MARCO DEVERÁ SER COMPACTADO COM SOQUETE ANTES DA SUA EXECUÇÃO.

7 – O MARCO DEVE SER FUNDIDO NO LOCAL PARA GARANTIR BOM CONTATO COM O SOLO.

rev.	descrição de modificação:	executado por:	
.	.	.	.
.	.	.	.
2	REVISÃO GERAL	S.O	18/05/12
1	REVISÃO GERAL	F.M.	28/03/12
0	EMISSÃO PARA APROVAÇÃO	F.M.	05/03/12

Adasa
Agência Reguladora de Águas, Energia e Saneamento Básico do Distrito Federal
UGP - Brasília Sustentável

CEPOLLINA engenheiros consultores ltda

CÓDIGO: DF-AS

Nº ORDEM: DFAS-044

CLIENTE: Adasa - Agência Reguladora de Águas, Energia e Saneamento Básico do Distrito Federal

OBRA: CENTRAL DE TRATAMENTO DE RESÍDUOS SÓLIDOS DO DISTRITO FEDERAL - CTRS-DF

FOLHA: 22/25

TÍTULO: IMPLANTAÇÃO DA ETAPA 1

ASSUNTO: MONITORAMENTO GEOTÉCNICO E AMBIENTAL DETALHES

REVISÃO: 02

LOCAL: REGIÃO ADMINISTRATIVA DE SAMAMBAIA

ESCALA:	DESENHO:	APROVADO:	DATA:	ARQUIVO:
INDICADA	F.M.	L.S.A.K	05/03/2012	DF-AS-PE-AS-E1-DMA-DES-024-02

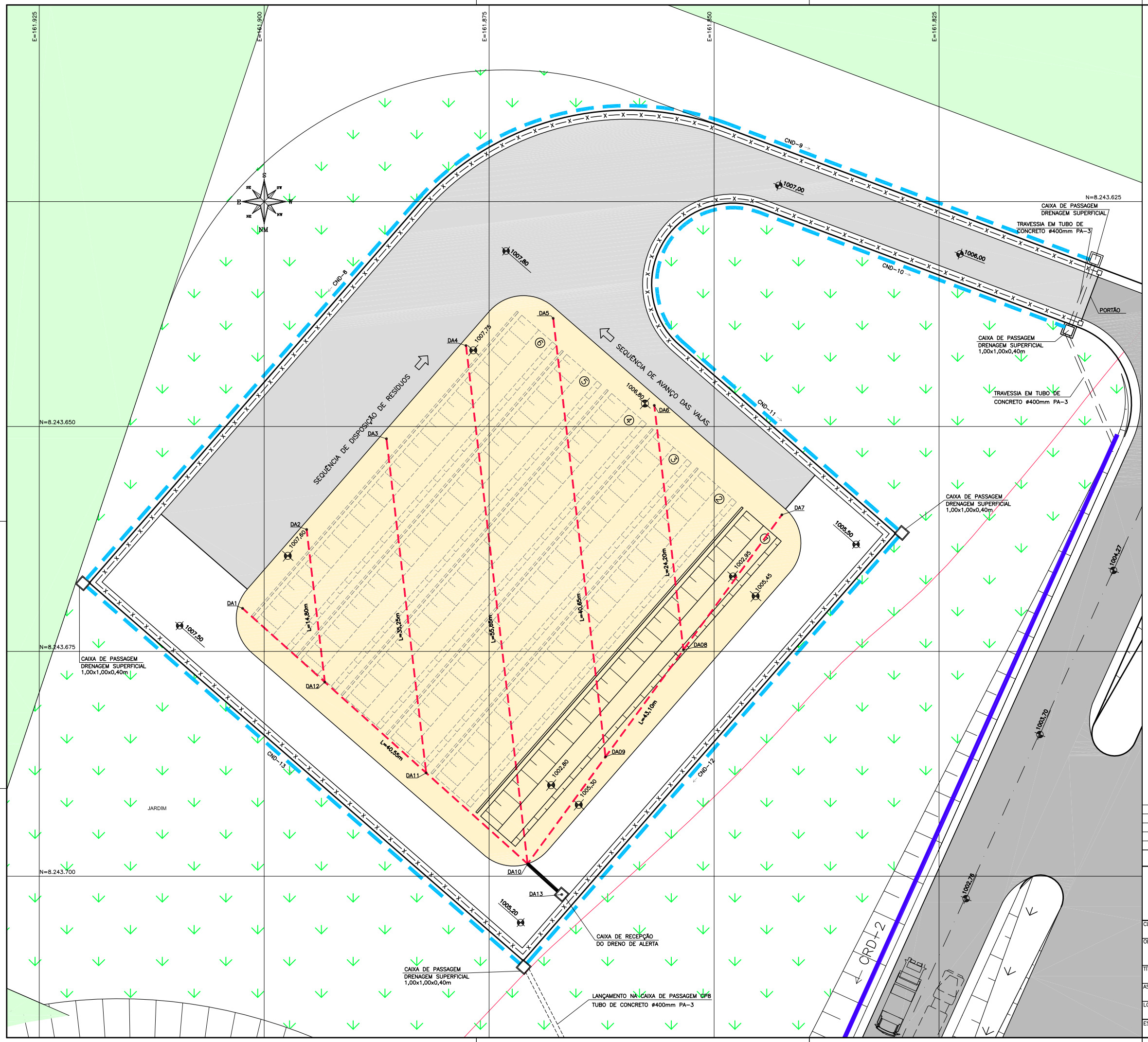

LOCAÇÃO DOS DRENOS DE ALERTA		
PONTO	NORTE	ESTE
DA1	8243670.22	161902.40
DA2	8243661.45	161895.29
DA3	8243651.36	161886.41
DA4	8243641.01	161877.57
DA5	8243637.98	161867.88
DA6	8243647.65	161856.65
DA7	8243659.81	161842.46
DA08	8243674.84	161853.41
DA09	8243686.73	161862.07
DA10	8243698.60	161870.71
DA11	8243688.51	161881.99
DA12	8243678.41	161893.26
DA13	8243702.03	161866.93

LEGENDA

- DRENO DE ALERTA TUBO PEAD LISO ø200mm PN-16
- CANALETA MEIA-CANA ø500mm
- CANALETA MEIA-CANA ø400mm
- TUBO DE CONCRETO ø400mm PA-3
- DRENO DE ALERTA TUBO PEAD ø200mm PERFURADO PN-16

NOTAS:

1 – NÍVEIS E MEDIDAS EM METRO, SALVO ONDE INDICADO.
2 – VER NOTAS E INDICAÇÕES NOS DEMAIS DESENHOS DE PROJETO.
3 – VER DETALHES NAS FOLHAS 24/25 E 25/25.
4 – ESTA SOLUÇÃO EMERGENCIAL DEVERÁ SER UTILIZADA SOMENTE COMO MEDIDA CONTINGENCIAL AO TRATAMENTO FINAL DE RSS A SER IMPLANTADA PELO DF.

rev.:	descrição de modificação:	executado por:	
.	.	.	.
.	.	.	.
2	REVISÃO GERAL	T.S.	25/05/12
1	REVISÃO GERAL	F.M.	28/03/12
0	EMISSÃO PARA APROVAÇÃO	F.M.	05/03/12

Adasa
Agência Reguladora de Águas, Energia e Saneamento Básico do Distrito Federal
UGP - Brasília Sustentável

CEPOLLINA engenheiros consultores ltda

CÓDIGO: DF-AS
Nº ORDEM: DFAS-045

CLIENTE: Adasa - Agência Reguladora de Águas, Energia e Saneamento Básico do Distrito Federal

OBRA: CENTRAL DE TRATAMENTO DE RESÍDUOS SÓLIDOS DO DISTRITO FEDERAL - CTRS-DF

FOLHA: 23/25

TÍTULO: IMPLANTAÇÃO DA ETAPA 1

ASSUNTO: DISPOSIÇÃO EMERGENCIAL DE RESÍDUOS DE SERVIÇO DE SAÚDE PLANTA

REVISÃO: 02

LOCAL: REGIÃO ADMINISTRATIVA DE SAMAMBAIA

ESCALA:	DESENHO:	APROVADO:	DATA:	ARQUIVO:
1:200	ARNALDO	L.S.A.K	05/03/2012	DF-AS-PE-RSS-LAY-DES-025-02

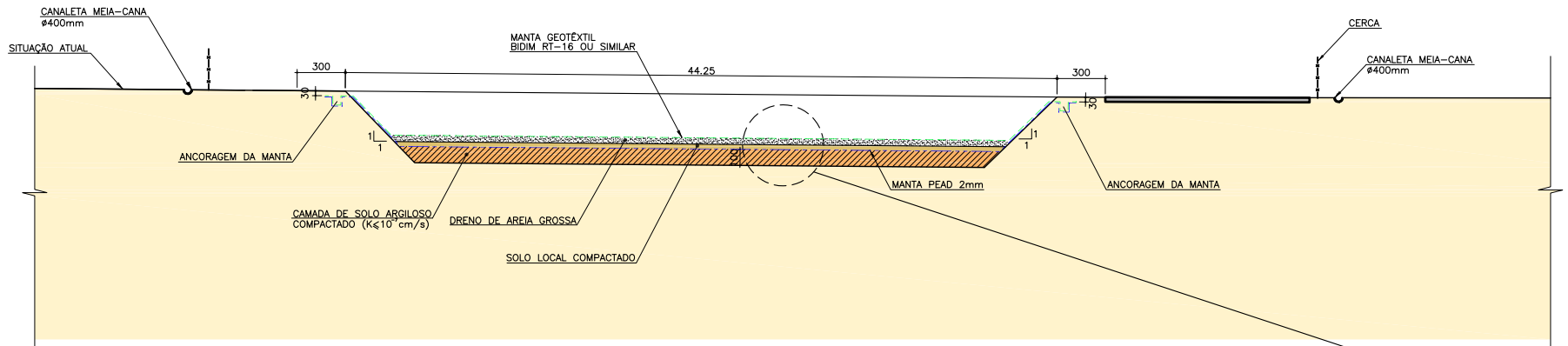

SEÇÃO TRANSVERSAL TÍPICA – REATERRO COM SOLO COMPACTADO
ESC.: 1:200

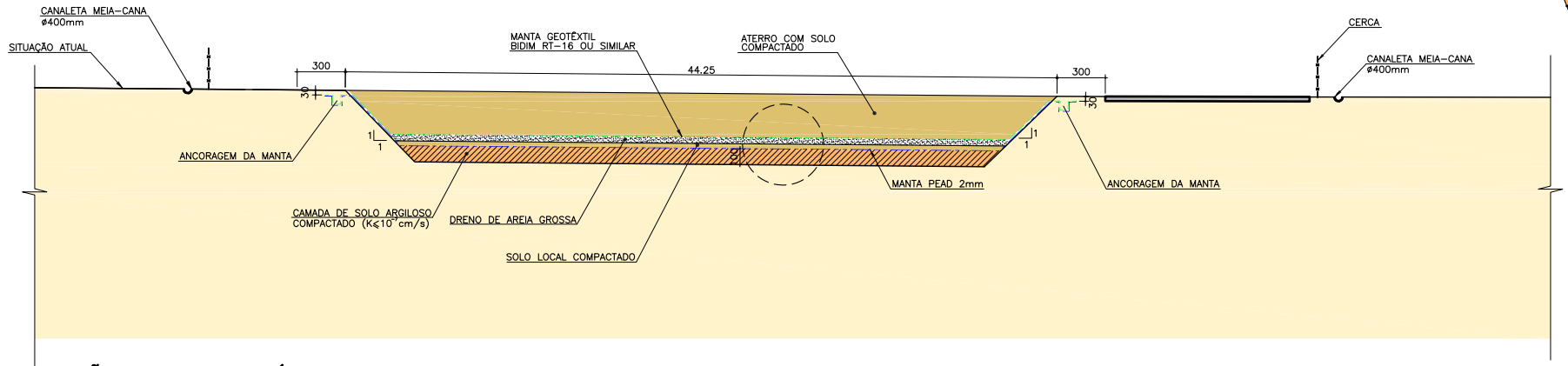

SEÇÃO TRANSVERSAL TÍPICA – REATERRO COM SOLO COMPACTADO
ESC.: 1:200

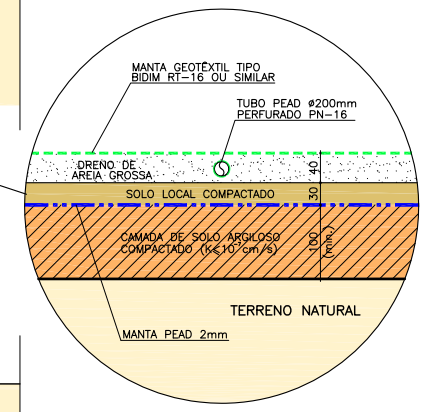

DETALHE TÍPICO
ESC.: 1:50

CAIXA DE PASSAGEM TÍPICA (3x)
ESC.: 1:25

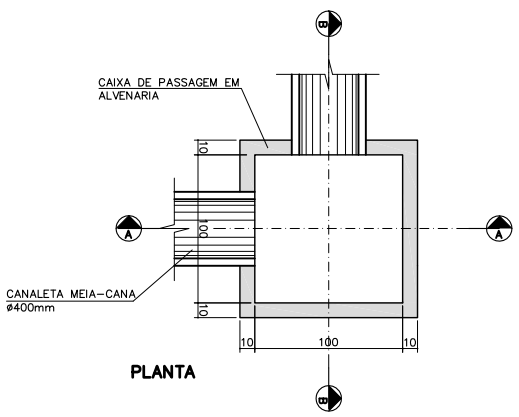

PLANTA

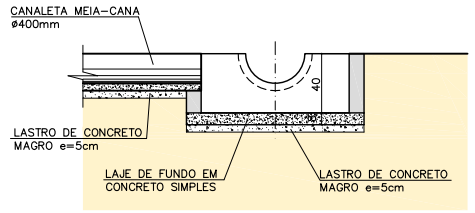

CORTE A-A

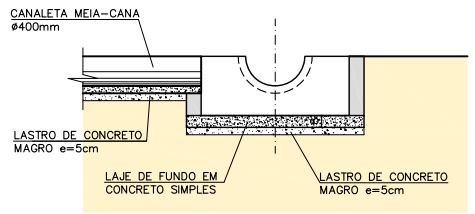

CORTE B-B

DETALHE TÍPICO DA CANALETA MEIA-CANA
ESC.: 1:25

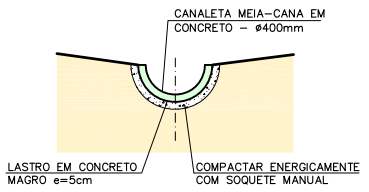

NOTAS:

1 – NÍVEIS E MEDIDAS EM METRO, SALVO ONDE INDICADO.

2 – VER NOTAS E INDICAÇÕES NOS DEMAIS DESENHOS DE PROJETO.

3 – ESTA SOLUÇÃO EMERGENCIAL DEVERÁ SER UTILIZADA SOMENTE COMO MEDIDA CONTINGENCIAL AO TRATAMENTO FINAL DE RSS A SER IMPLANTADA PELO DF.

CAIXA DE RECEPÇÃO DO DRENO DE ALERTA E DETALHES
ESC.: 1:25

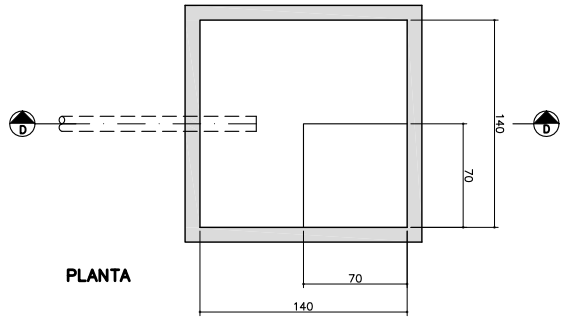

PLANTA

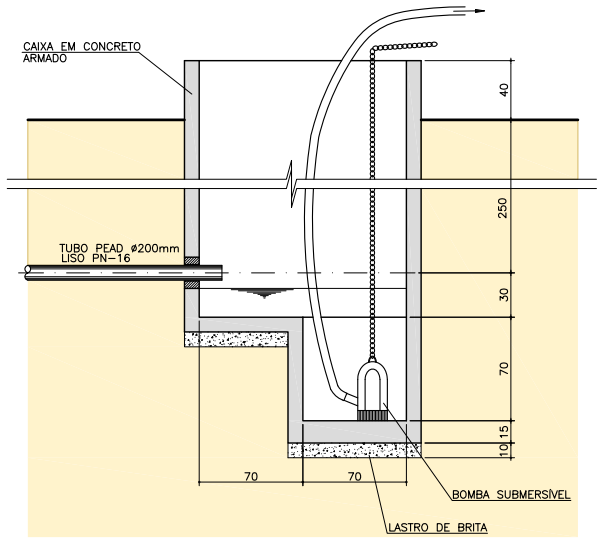

CORTE D-D

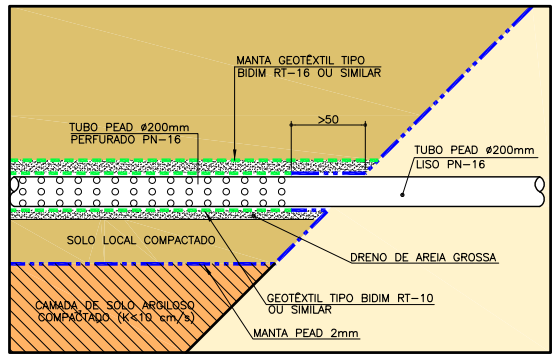

DETALHE DA PASSAGEM DO TUBO PEAD PELA MANTA
ESC.: 1:25

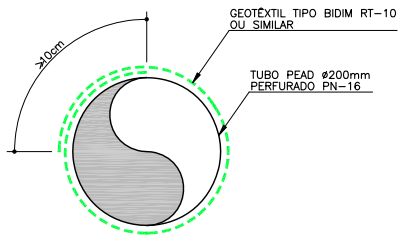

DETALHE DO TUBO PEAD ENVOLTO EM BIDIM
ESC.: 1:5

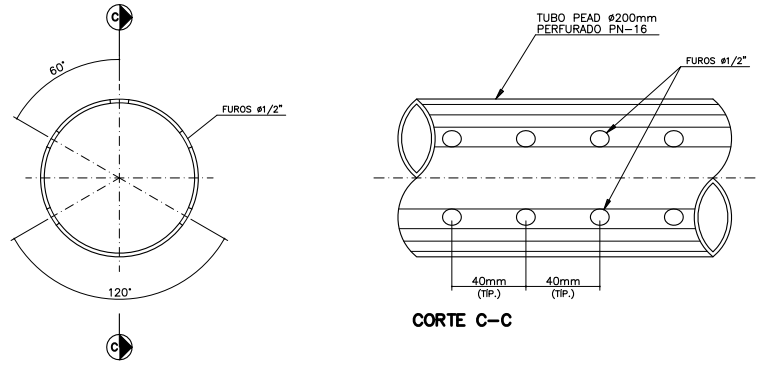

DETALHE DO TUBO PEAD PERFURADO
ESC.: 1:2,5

CORTE C-C

rev.	descrição de modificação:	executado por:	
.	.	.	.
.	.	.	.
2	REVISÃO GERAL	F.A.	25/05/12
1	REVISÃO GERAL	F.M.	28/03/12
0	EMISSÃO PARA APROVAÇÃO	F.M.	05/03/12

Adasa
Agência Reguladora de Águas, Energia e Saneamento Básico do Distrito Federal
UGP - Brasília Sustentável

CEPOLLINA engenheiros consultores ltda

CÓDIGO: DF-AS

Nº ORDEM: DFAS-047

CLIENTE: Adasa - Agência Reguladora de Águas, Energia e Saneamento Básico do Distrito Federal

OBRA: CENTRAL DE TRATAMENTO DE RESÍDUOS SÓLIDOS DO DISTRITO FEDERAL - CTRS-DF

FOLHA: 24/25

TÍTULO: IMPLANTAÇÃO DA ETAPA 1

ASSUNTO: IMPLANTAÇÃO DA ÁREA DE DISPOSIÇÃO DE RESÍDUOS DE SERVIÇOS DE SAÚDE

REVISÃO: 02

LOCAL: REGIÃO ADMINISTRATIVA DE SAMAMBAIA

ESCALA:	DESENHO:	APROVADO:	DATA:	ARQUIVO:
INDICADA	F.M.	L.S.A.K	05/03/2012	DF-AS-PE-RSS-DET-DES-027-02

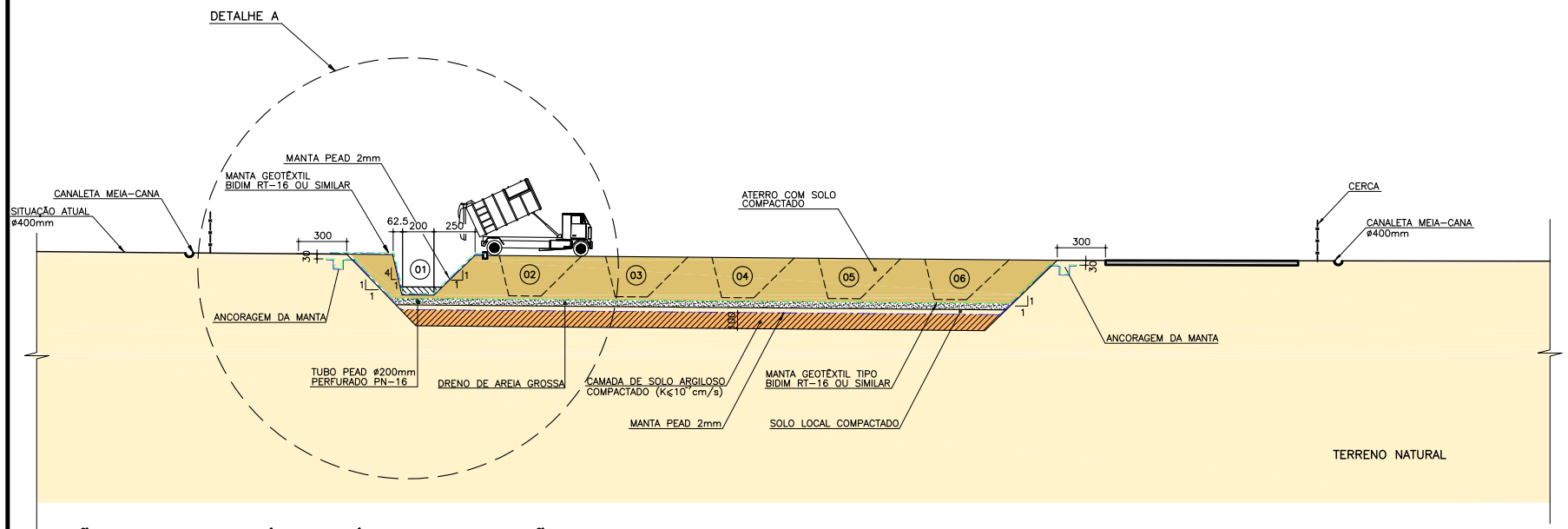

SEÇÃO TRANSVERSAL TÍPICA – ÍNICIO DE OPERAÇÃO
ESC.: 1:200

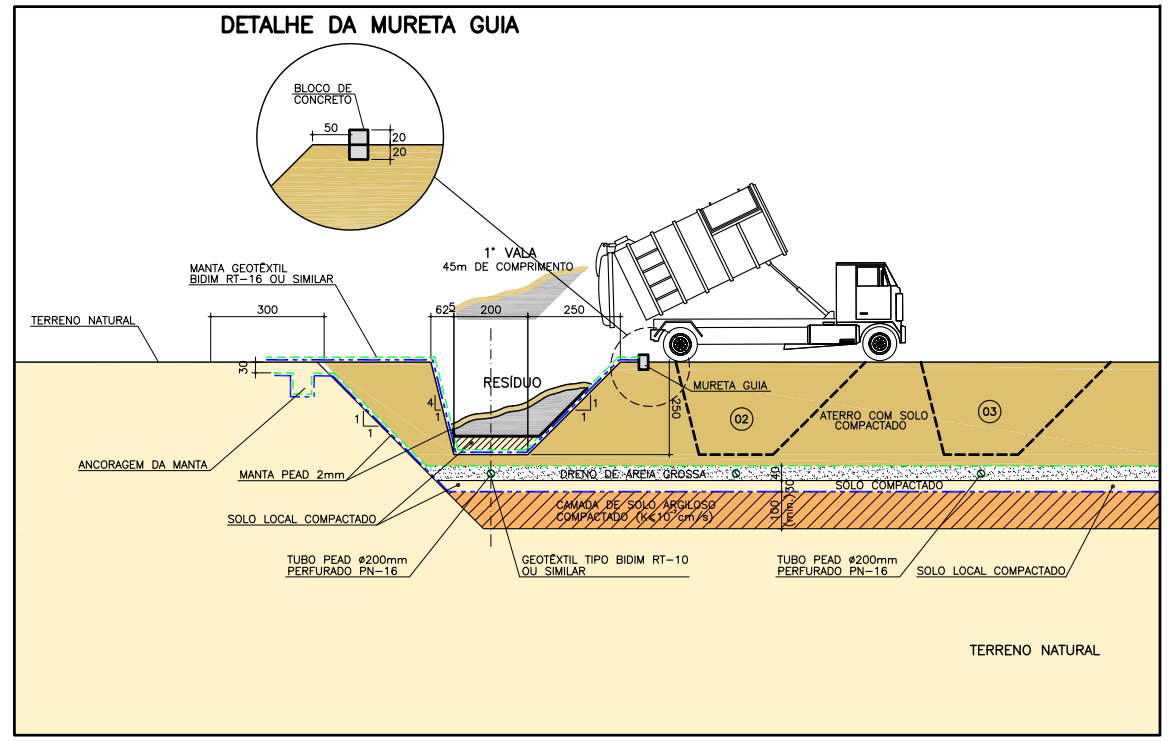

DETALHE A – EXECUÇÃO DA 1° VALA
ESC.: 1:100

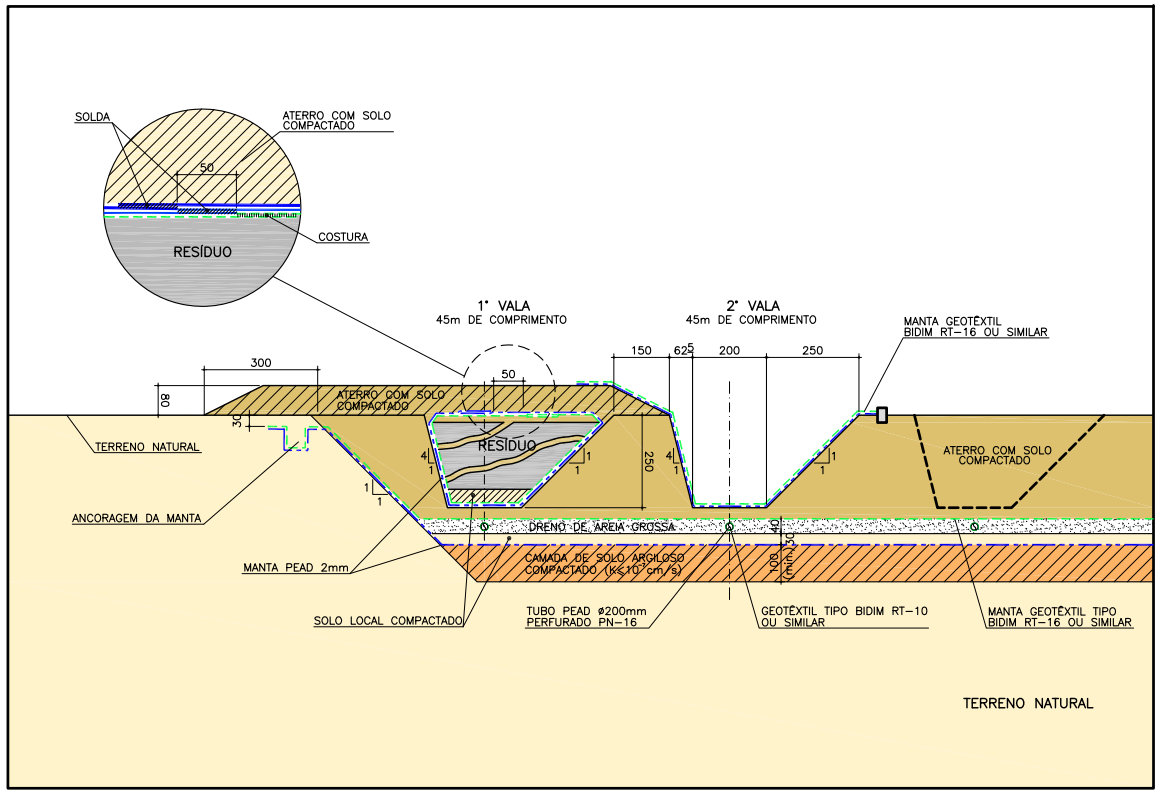

DETALHE A – FECHAMENTO DA 1° VALA E EXECUÇÃO DA 2° VALA
ESC.: 1:100

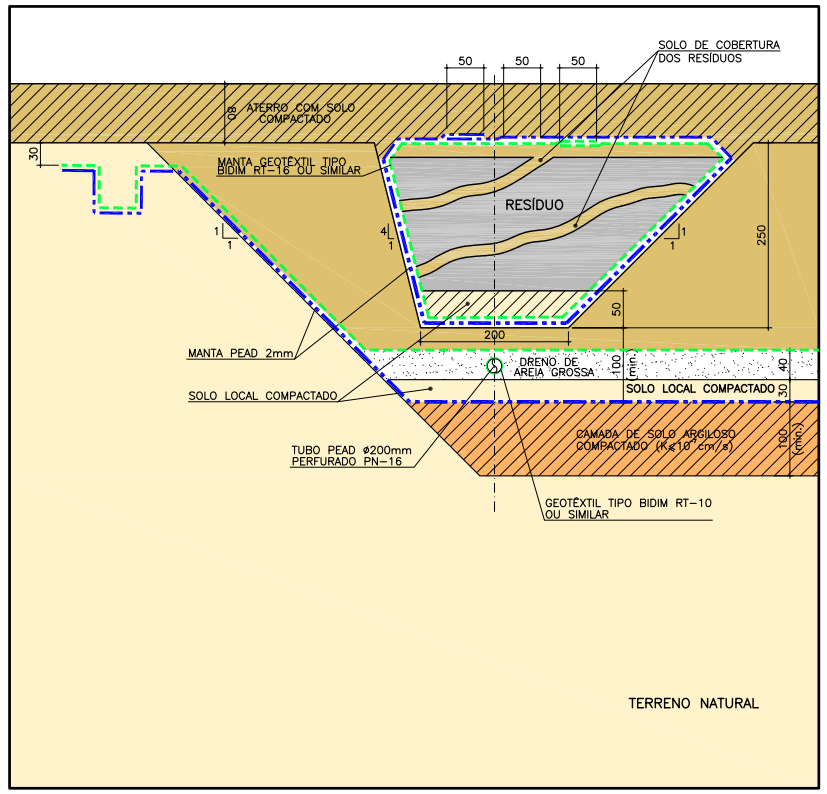

DETALHE TÍPICO DE FECHAMENTO DAS VALAS
ESC.: 1:50

NOTAS:

1 – NÍVEIS E MEDIDAS EM METRO, SALVO ONDE INDICADO.
2 – VER NOTAS E INDICAÇÕES NOS DEMAIS DESENHOS DE PROJETO.
3 – VER DETALHES NA FOLHA 24/25.
4 – ESTA SOLUÇÃO EMERGENCIAL DEVERÁ SER UTILIZADA SOMENTE COMO MEDIDA CONTINGENCIAL AO TRATAMENTO FINAL DE RSS A SER IMPLANTADA PELO DF.

rev.:	descrição de modificação:	executado por:	
.	.	.	.
3	REVISÃO GERAL	A.N.	21/06/12
2	REVISÃO GERAL	F.A.	25/05/12
1	REVISÃO GERAL	F.M.	28/03/12
0	EMISSÃO PARA APROVAÇÃO	F.M.	05/03/12

Adasa
Agência Reguladora de Águas, Energia e Saneamento Básico do Distrito Federal
UGP - Brasília Sustentável

CEPOLLINA engenheiros consultores ltda

CÓDIGO: DF-AS
N° ORDEM: DFAS-046

CLIENTE: Adasa - Agência Reguladora de Águas, Energia e Saneamento Básico do Distrito Federal

OBRA: CENTRAL DE TRATAMENTO DE RESÍDUOS SÓLIDOS DO DISTRITO FEDERAL - CTRS-DF

FOLHA: 25/25

TÍTULO: IMPLANTAÇÃO DA ETAPA 1

ASSUNTO: DISPOSIÇÃO EMERGENCIAL DE RESÍDUOS DE SERVIÇO DE SAÚDE SEQUÊNCIA EXECUTIVA

REVISÃO: 03

LOCAL: REGIÃO ADMINISTRATIVA DE SAMAMBAIA

ESCALA:	DESENHO:	APROVADO:	DATA:	ARQUIVO:
INDICADA	F.M.	L,S,A,K	05/03/2012	DF-AS-PE-RSS-EXC-DES-026-03